overDose

Assembly Manual

ありがとうございます。

この度は、OVERDOSE製品をお買い上げいただきまして、誠にありがとうございます。
本製品の性能を十分に発揮させる為に本説明書をよくお読みになり、ご理解頂いた上でご使用ください。

Thank you

Thank you for selecting the OVERDOSE product. The this instruction manual you are reading was designed to be easy to follow yet through in its explanations.

取扱いの注意

組み立て中は小さなお子様のそばに、工具等の危険なものを置かないようにしてください。
送信機、受信機は説明書にしたがって取り扱ってください。
走行後は必ず受信機、送信機のスイッチをオフにし、走行用バッテリーのコネクターを外してください。
バッテリーの取扱い、充電は説明書にしたがって取り扱ってください。
配線コードのショートなどに注意してください。

Important

Build this kit in an area away from small children.
Tools, parts, and liquids can be dangerous.
Follow the operating instructions for the radio equipment at all times.
Always turn offf the radio system and unplug the battery pack when not using the car.
Follow the operating instructions for batteries and charger at all times.
Insulate any exposed electrical wireing to prevent dangerous short circuits.

別に用意する物

・2チャンネルプロポ、スピードコントローラー、サーボ、ジャイロ
・走行用Li-Poバッテリー
・走行用バッテリー充電器
・モーター
・タイヤ、ホイール
・ボディ
・スパーギヤ、ピニオンギヤ
・両面テープ

Equipment Needed

・Two channel R/C surface radio system electric speed control and Gyro
・Li-Po battery pack
・Battery Charger
・Motor
・Tire and wheel
・Body
・Spur gear and pinion gear
・Double Side Tape

別に用意する工具

・六角レンチドライバー 2.0mm/1.5mm
・ニッパー
・ラジオペンチ
・ノギス
・ネジ止め剤
・ホビーナイフ
・グリス

Tool Recommended

・Hex Driver 2.0mm / 1.5mm
・Side Cutter
・Needle Nosed Pliers
・Calipers
・Thread Lock
・Hobby Knife
・Grease

WELD techniques factory Co.,Ltd.
www.weld-jp.com
Made in Japan

BAG

A

❶ – ❺

x 8

OD1551
フラットヘッドソケットスクリュー M3x8mm
Flat Head Socket Screw M3x8mm

x 1

OD1546
ボタンヘッドソケットスクリュー M3x8mm
Button Head Socket Screw M3x8mm

x 2

OD1028
ローフリクションボールベアリング 4x8x3mm
Low Friction Bearing 4x8x3mm

❶ リヤバルクヘッドの組み立て
Rear Bulk Head Assembly

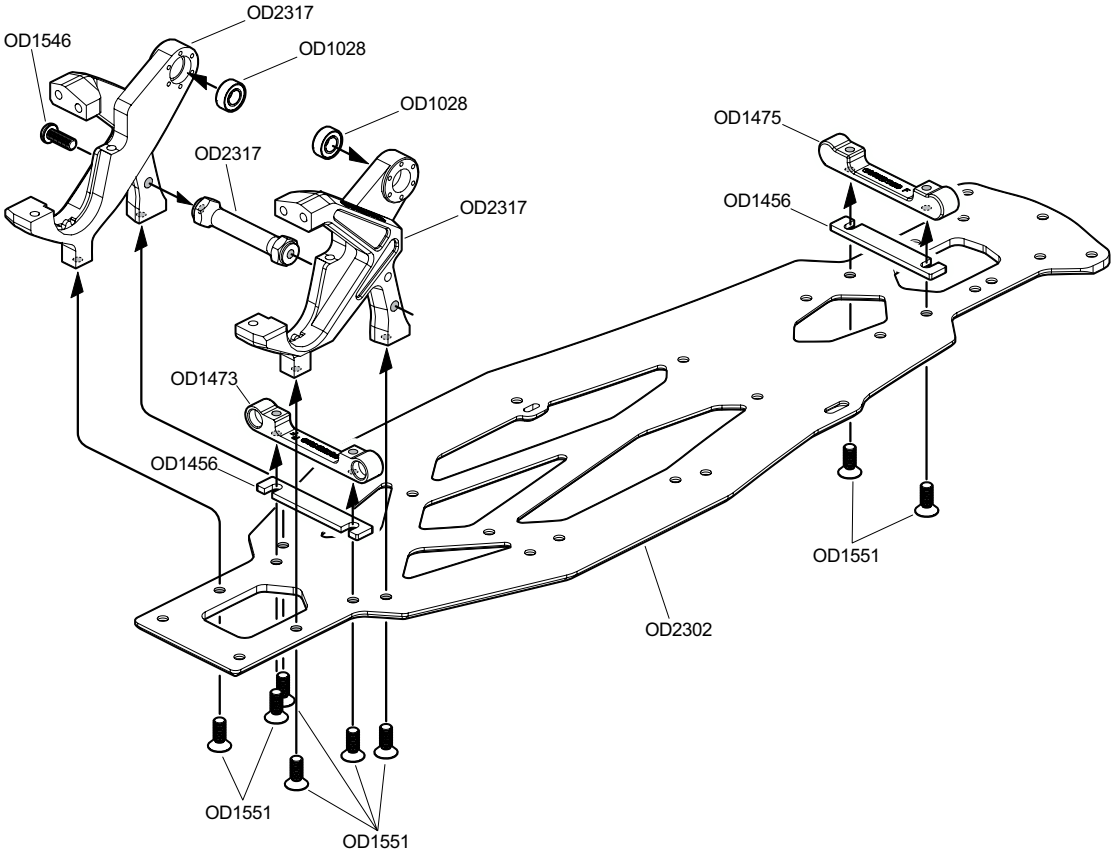

x 2

OD1551
フラットヘッドソケットスクリュー M3x8mm
Flat Head Socket Screw M3x8mm

x 5

OD1546
ボタンヘッドソケットスクリュー M3x8mm
Button Head Socket Screw M3x8mm

x 1

OD1548
ボタンヘッドソケットスクリュー M3x12mm
Button Head Socket Screw M3x12mm

x 12

OD2332
キャップスクリュー M1.6x4mm
Cap Head Screw M1.6x4mm

❷ リヤバルクヘッドの組み立て
Rear Bulk Head Assembly

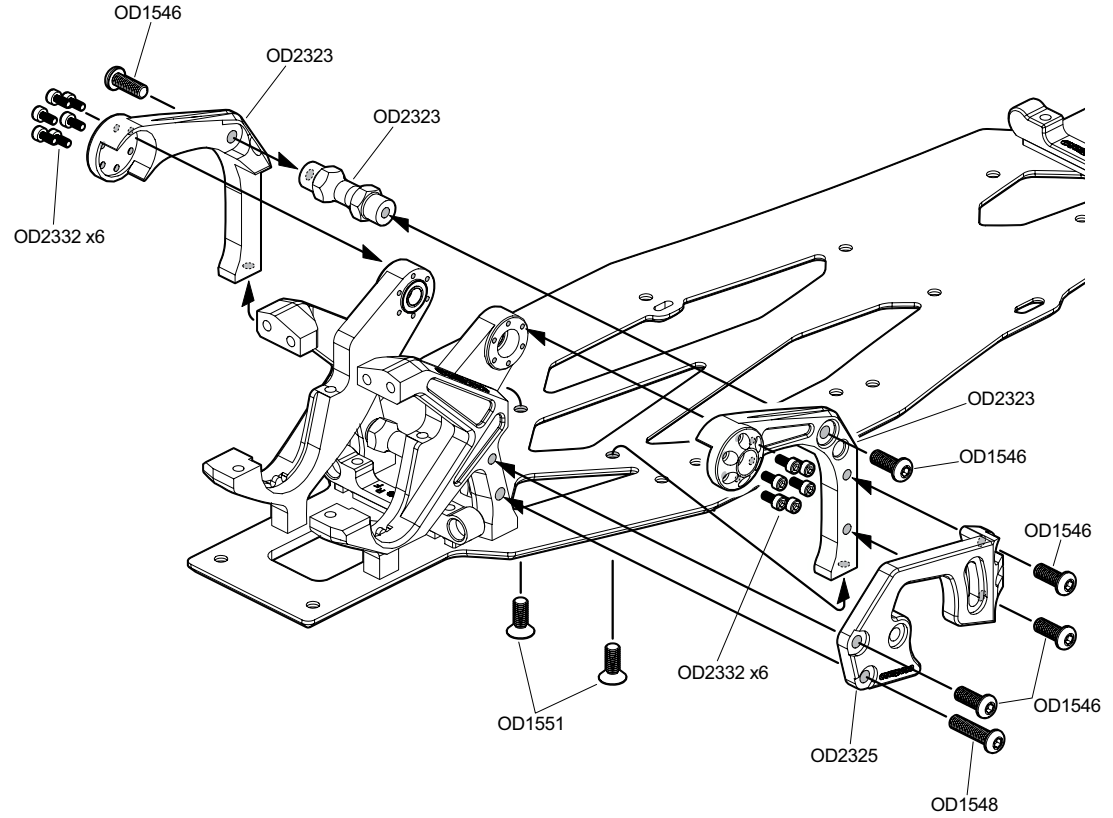

3 リヤデフの組み立て
Rear Diffrential Assembly

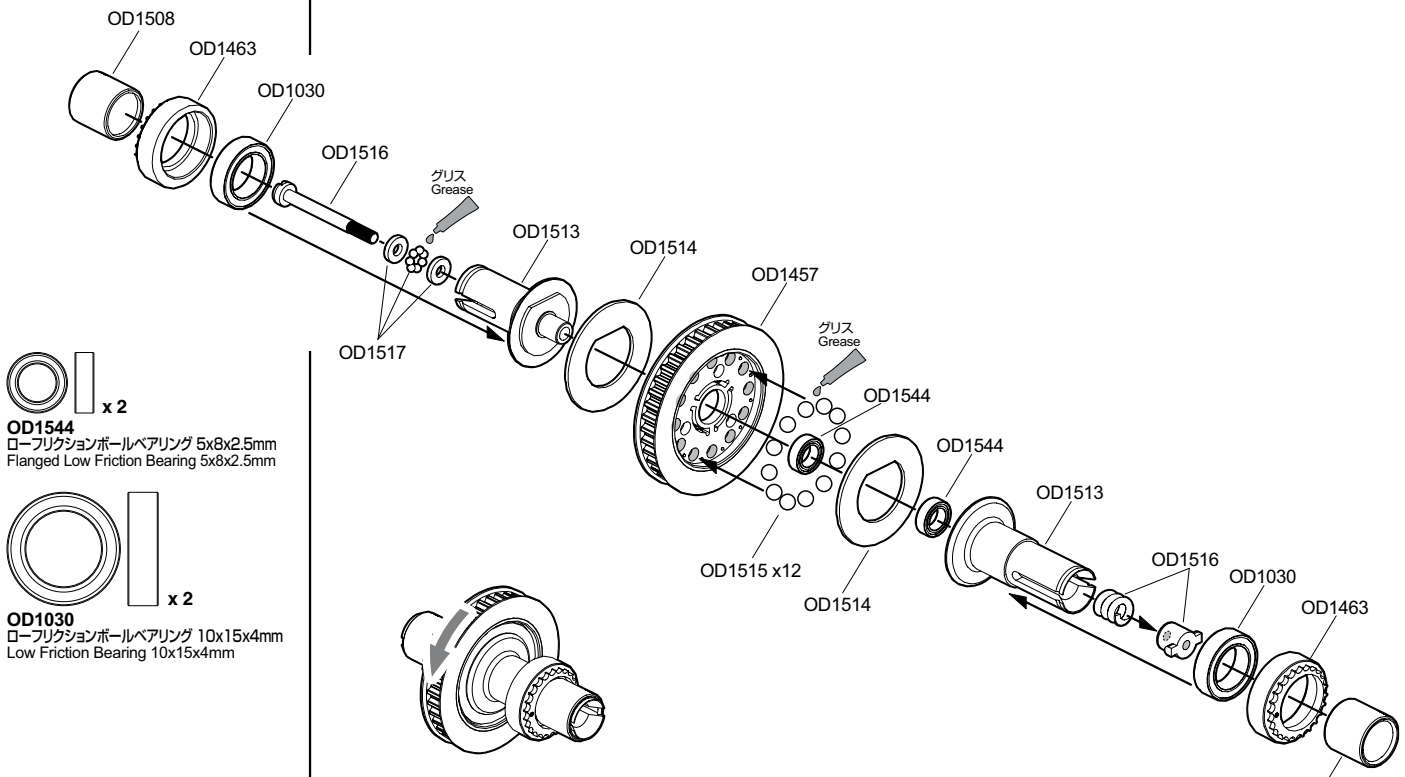

x 2
OD1544
ローフリクションボールベアリング 5x8x2.5mm
Flanged Low Friction Bearing 5x8x2.5mm

x 2
OD1030
ローフリクションボールベアリング 10x15x4mm
Low Friction Bearing 10x15x4mm

デフハブを固定してプリーがスリップしない程度に調整します。
The differential should be tightened until the pully can not be roated when both of the diff hubs are held.

x 2
OD1547
ボタンヘッドソケットスクリュー M3x10mm
Button Head Socket Screw M3x10mm

x 2
OD1548
ボタンヘッドソケットスクリュー M3x12mm
Button Head Socket Screw M3x12mm

x 1
OD1555
セットスクリュー M3x3mm
Set Screw M3x3mm

4 リヤデフの取り付け
Rear Diffrential Assembly

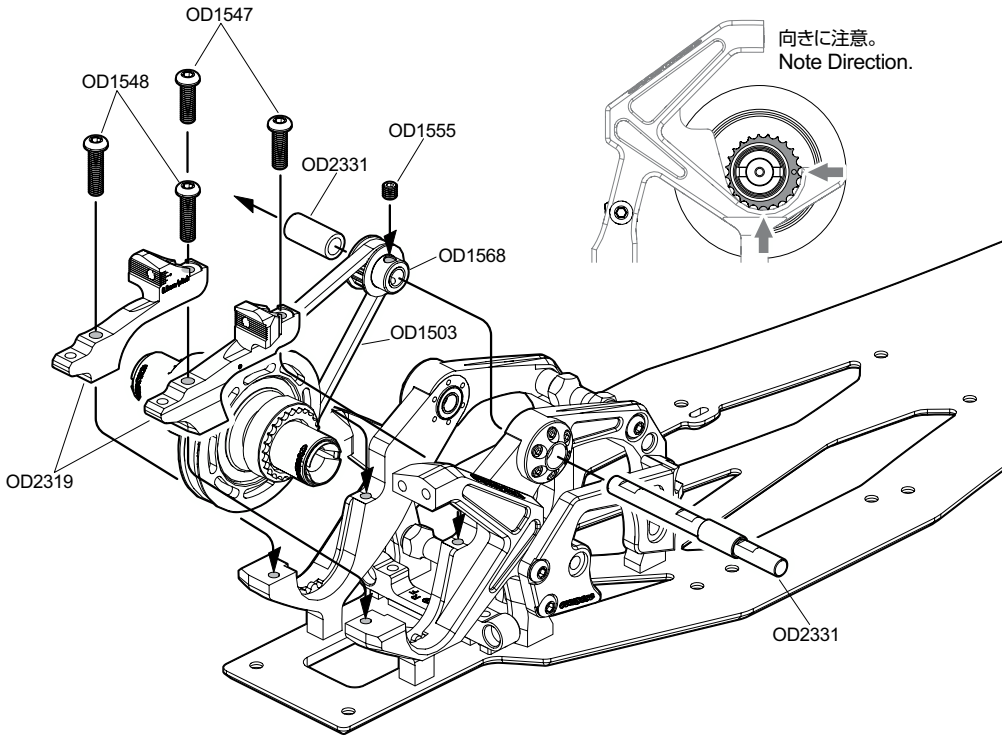

x 4
OD1551
フラットヘッドソケットスクリュー M3x8mm
Flat Head Socket Screw M3x8mm

x 2
OD1546
ボタンヘッドソケットスクリュー M3x8mm
Button Head Socket Screw M3x8mm

x 2
OD1547
ボタンヘッドソケットスクリュー M3x10mm
Button Head Socket Screw M3x10mm

x 2
OD1532
ボールスタッド4.3x5
Ball Stud 4.3x5

x 2
OD1531
アルミスペーサー3x5.5x3(ブラック)
Aluminum Spacer 3x5.5x3 (Black)

5 リヤショックタワーの取り付け
Rear Shock Tower Installation

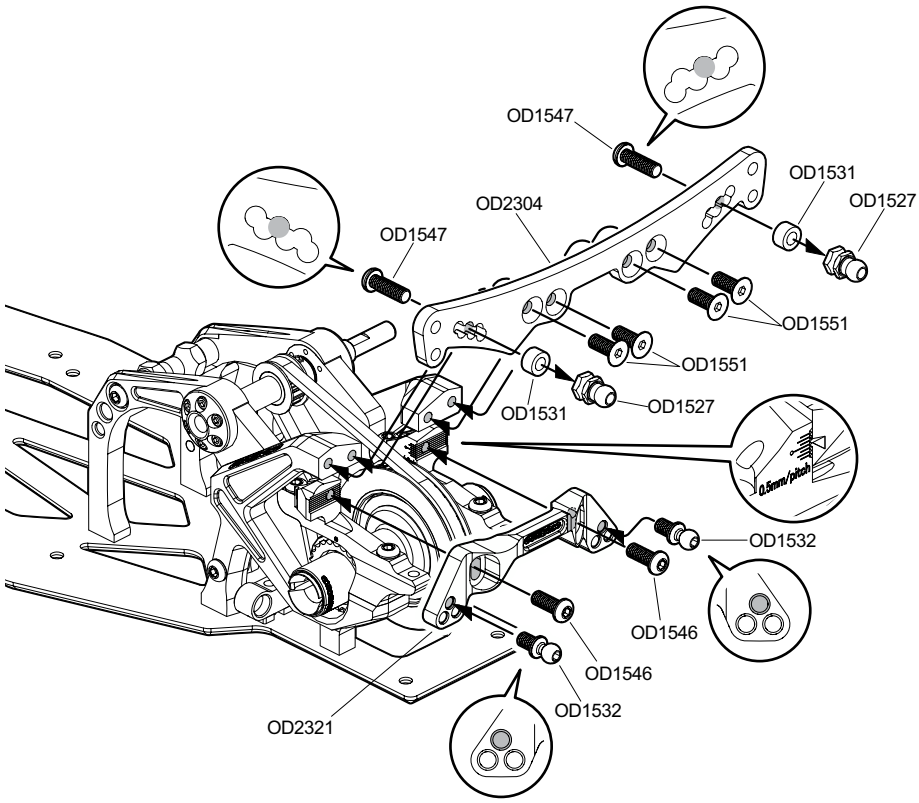

BAG B ⑥ – ⑰

x 4
OD1551
フラットヘッドソケットスクリュー M3x8mm
Flat Head Socket Screw M3x8mm

x 2
OD1546
ボタンヘッドソケットスクリュー M3x8mm
Button Head Socket Screw M3x8mm

6 フロントバルクヘッドの取り付け
Front Bulk Head Installation

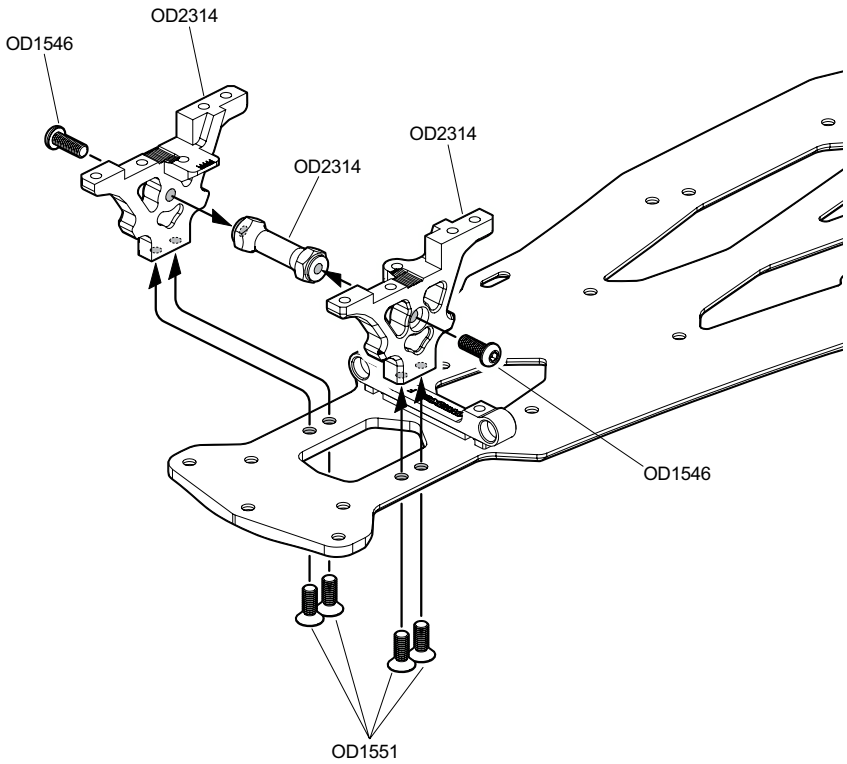

x 4
OD1551
フラットヘッドソケットスクリュー M3x8mm
Flat Head Socket Screw M3x8mm

x 4
OD1545
ボタンヘッドソケットスクリュー M3x6mm
Button Head Socket Screw M3x6mm

x 4
OD1546
ボタンヘッドソケットスクリュー M3x8mm
Button Head Socket Screw M3x8mm

x 4
OD1532
ボールスタッド4.3x5
Ball Stud 4.3x5

7 フロントショックタワーの取り付け
Front Shock Tower Installation

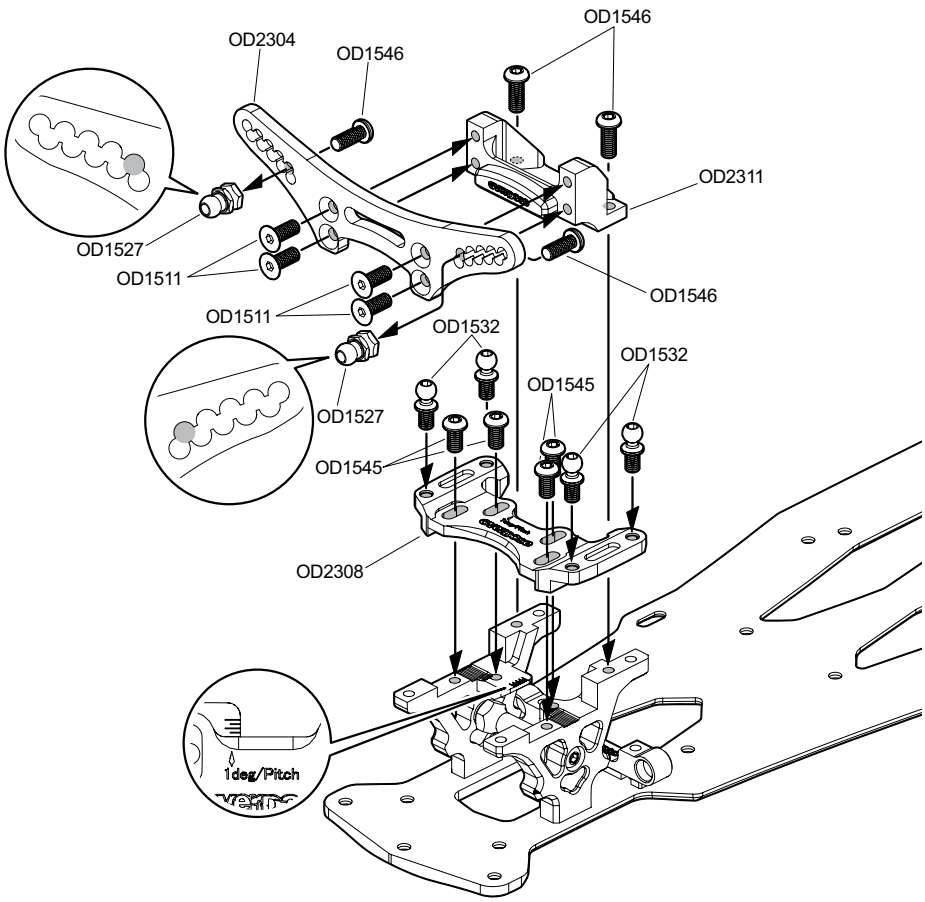

x 1
OD1545
ボタンヘッドソケットスクリュー M3x6mm
Button Head Socket Screw M3x6mm

x 4
OD1546
ボタンヘッドソケットスクリュー M3x8mm
Button Head Socket Screw M3x8mm

x 1
OD1556
セットスクリュー M3x8mm
Set Screw M3x8mm

x 5
OD1532
ボールスタッド4.3x5
Ball Stud 4.3x5

x 5
OD1028
ローフリクションボールベアリング 4x8x3mm
Low Friction Bearing 4x8x3mm

x 1
OD1553
M3ナイロンナット(薄型)
Lock Nut M3 (Thin Type)

8 ステアリングユニットの組み立て
Steering Unit Assembly

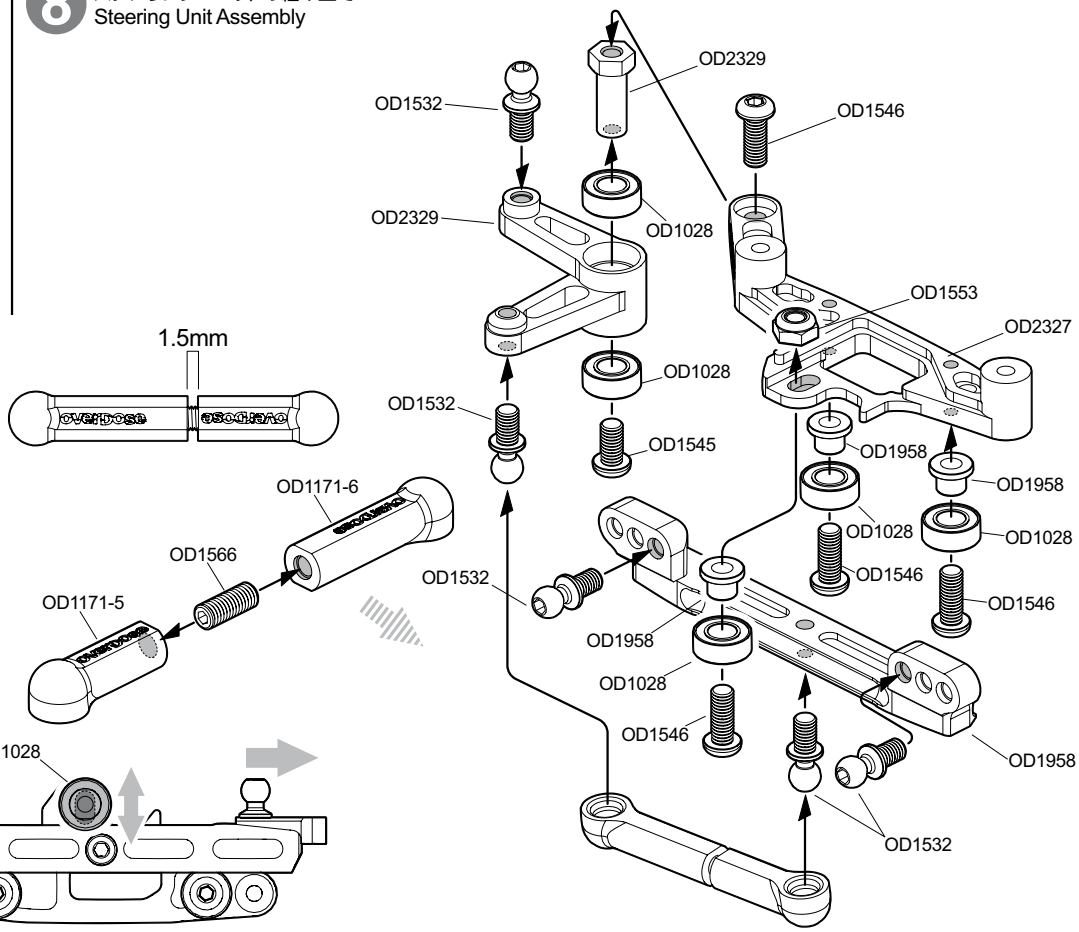

スムースに動くように調整します。
Adjust bearing position for smooth operation.

x 3
OD1551
フラットヘッドソケットスクリュー M3x8mm
Flat Head Socket Screw M3x8mm

x 2
OD2123
フラットヘッドソケットスクリュー M3x12mm
Flat Head Socket Screw M3x12mm

x 6
OD1545
ボタンヘッドソケットスクリュー M3x6mm
Button Head Socket Screw M3x6mm

9 アッパーデッキの取り付け
Upper Deck Installation

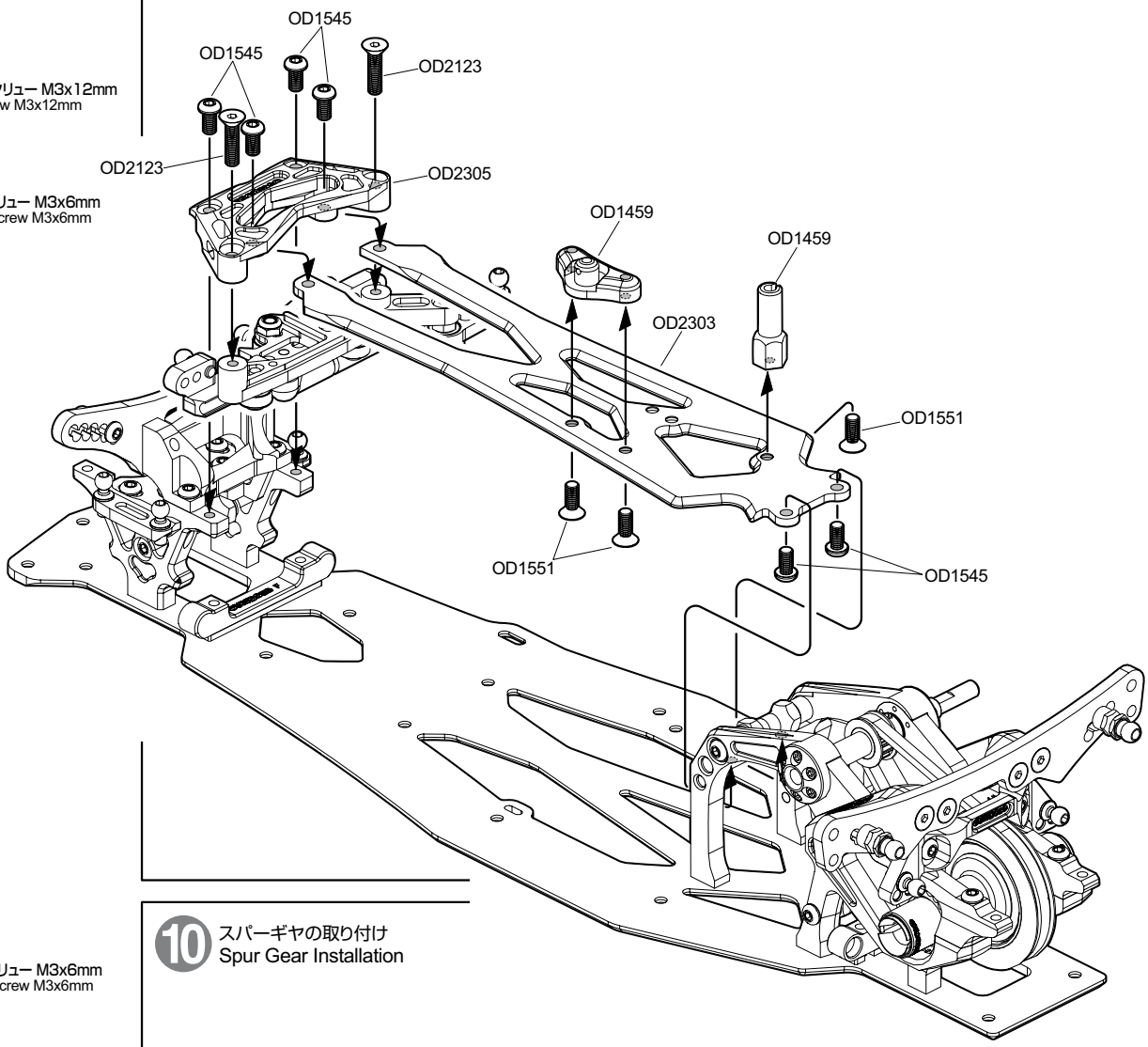

x 4
OD1545
ボタンヘッドソケットスクリュー M3x6mm
Button Head Socket Screw M3x6mm

x 1
OD1555
セットスクリュー M3x3mm
Set Screw M3x3mm

10 スパーギヤの取り付け
Spur Gear Installation

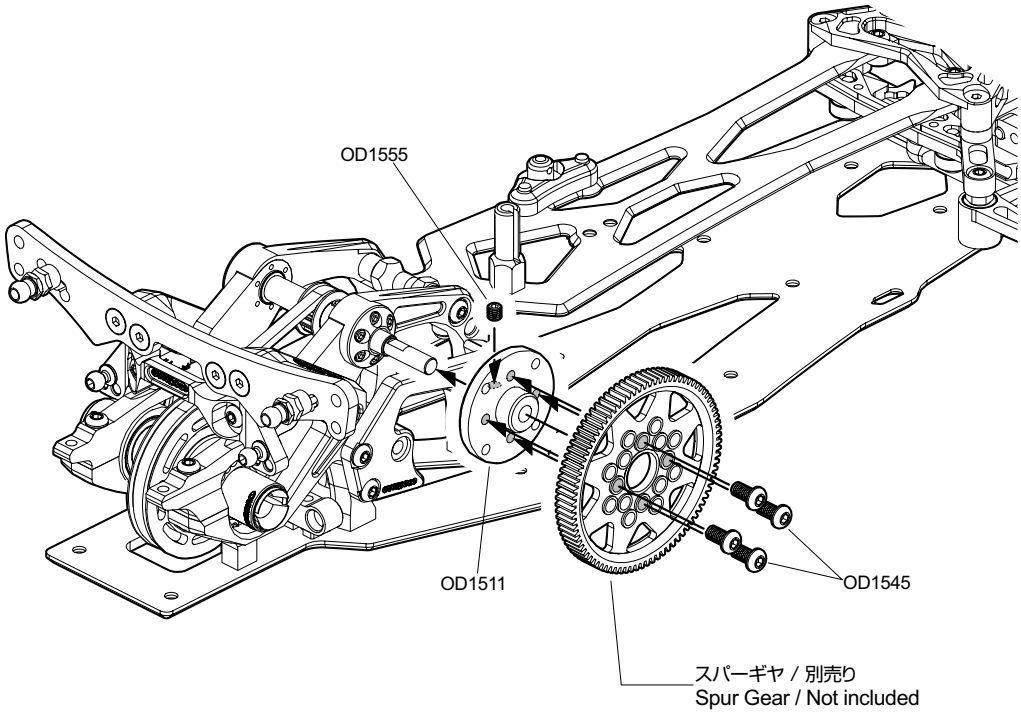

x 2
OD1551
フラットヘッドソケットスクリュー M3x8mm
Flat Head Socket Screw M3x8mm

x 2
OD2121
ボタンヘッドソケットスクリュー M3x15mm
Button Head Socket Screw M3x15mm

x 4
OD1530
アルミスペーサー3x5.5x2(ブラック)
Aluminum Spacer 3x5.5x2 (Black)

x 2
OD1534
ボールスタッド4.8x5
Ball Stud 4.8x5

x 2
OD1767
HD ターンバックル(スチール/ブラック/23mm)
HD Turnbuckle (Steel/Black/23mm)

x 4
OD1544
ローフリクションボールベアリング 5x8x2.5mm
Flanged Low Friction Bearing 5x8x2.5mm

x 2
OD1532
ボールスタッド4.3x5
Ball Stud 4.3x5

x 4
OD2259
キングピンボールスタッド4.8x6
King Pin Ball Stud 4.8x6

11 フロントサスペンションの組み立て
Front Suspention Assembly

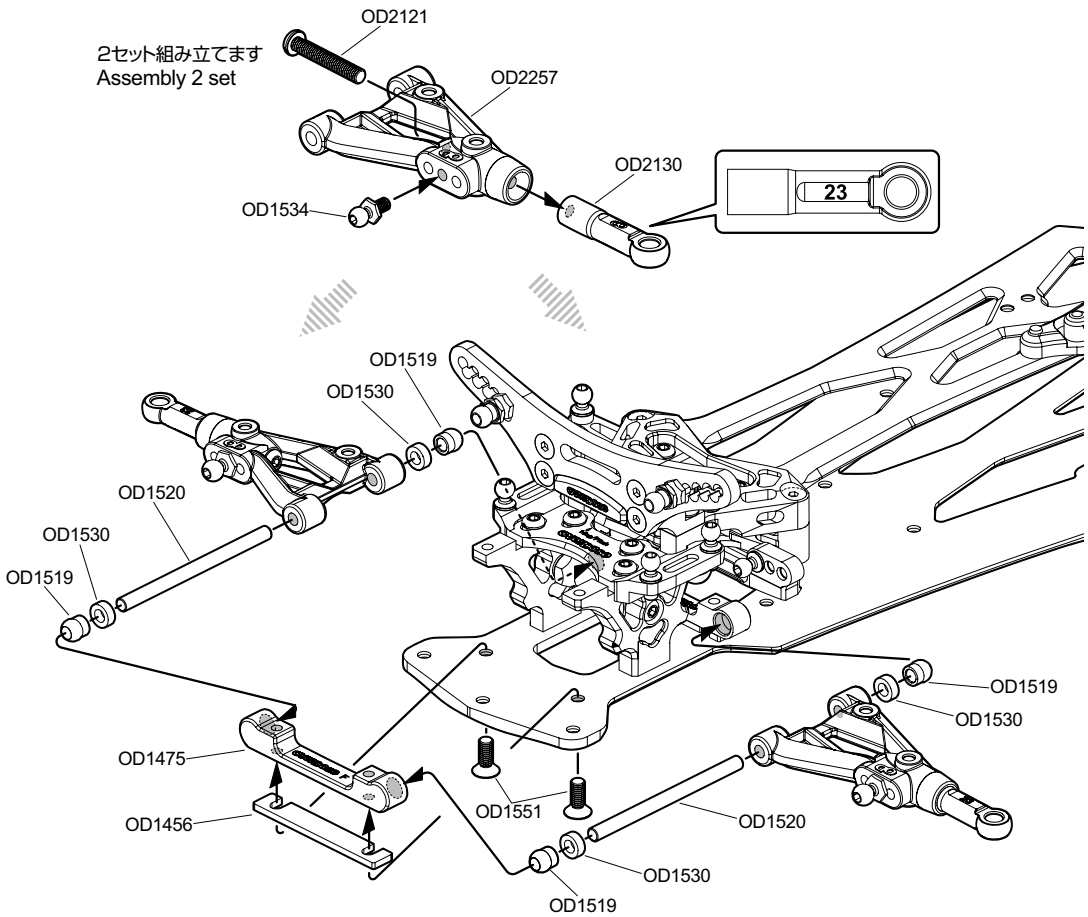

12 フロントサスペンションの組み立て
Front Suspention Assembly

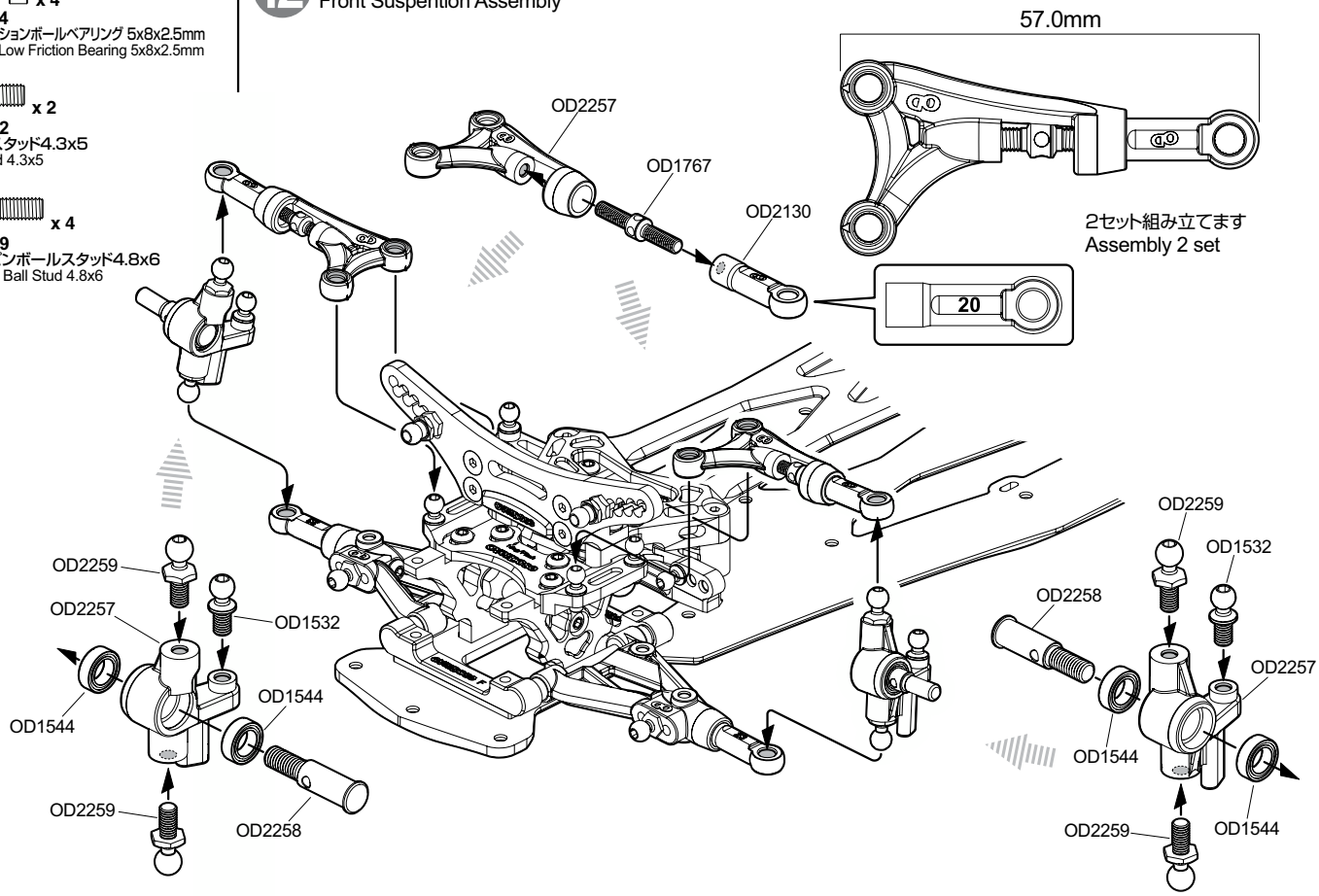

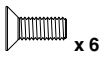
x 6

OD1551
フラットヘッドソケットスクリュー M3x8mm
Flat Head Socket Screw M3x8mm

x 4

OD1530
アルミスペーサー3x5.5x2(ブラック)
Aluminum Spacer 3x5.5x2 (Black)

x 2

OD1534
ボールスタッド4.8x5
Ball Stud 4.8x5

13 リヤサスペンションの組み立て
Rear Suspention Assembly

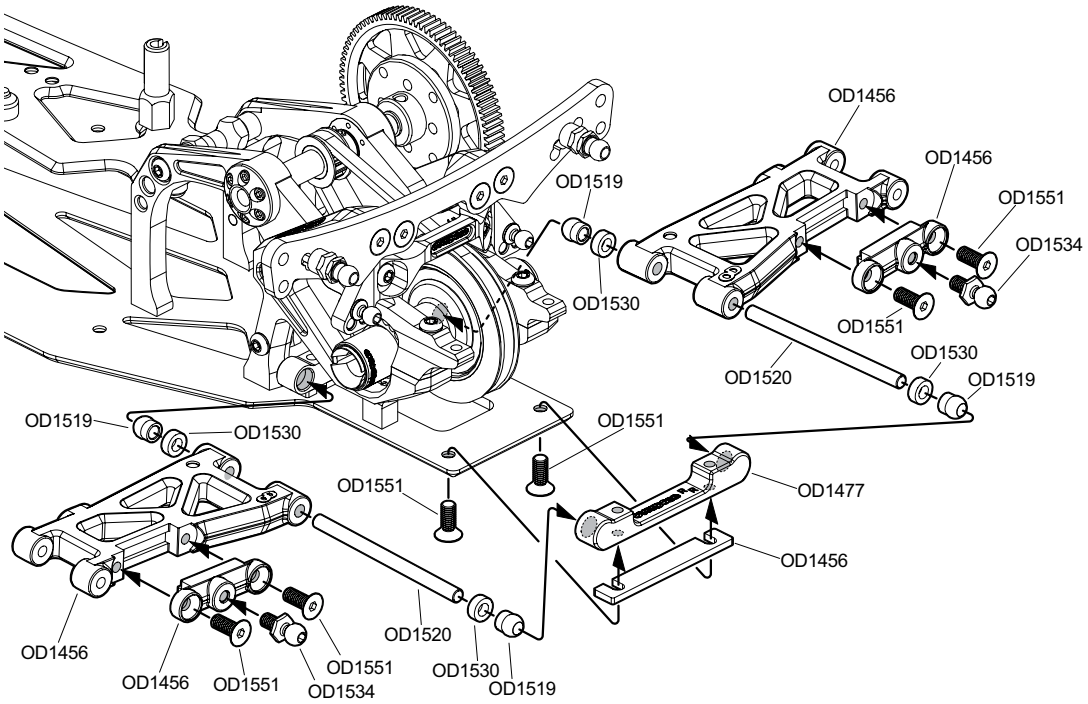

x 2

OD1532
ボールスタッド4.3x5
Ball Stud 4.3x5

x 2

OD1029
ローフリクションボールベアリング 5x10x4mm
Low Friction Bearing 5x10x4mm

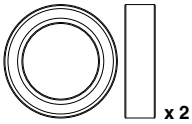
x 2

OD1030
ローフリクションボールベアリング 10x15x4mm
Low Friction Bearing 10x15x4mm

14 リヤハブキャリアの組み立て
Rear Hub Carrier Assembly

2セット組み立てます
Assembly 2 set

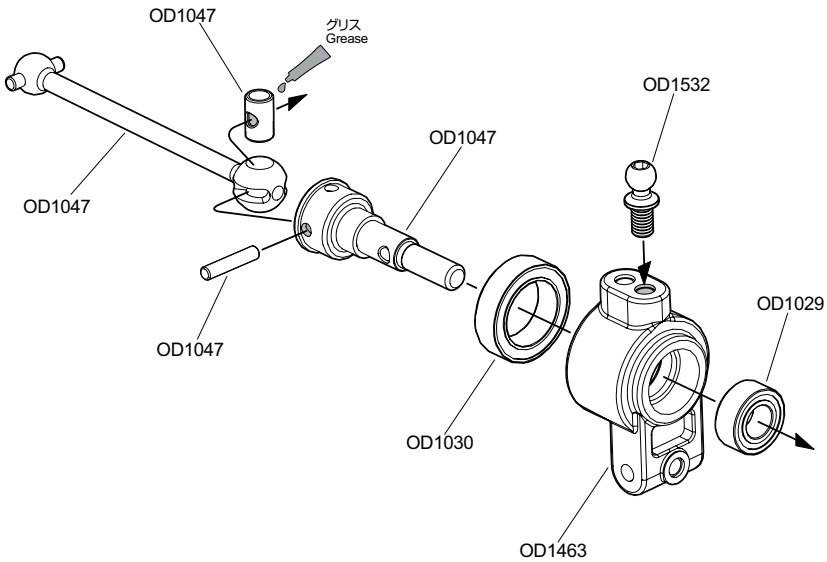

x 2
OD1555
セットスクリュー M3x3mm
Set Screw M3x3mm

x 2
OD1529
アルミスペーサー3x5.5x1(ブラック)
Aluminum Spacer 3x5.5x1 (Black)

15 リヤハブキャリアの取り付け
Rear Hub Carrier Instllattion

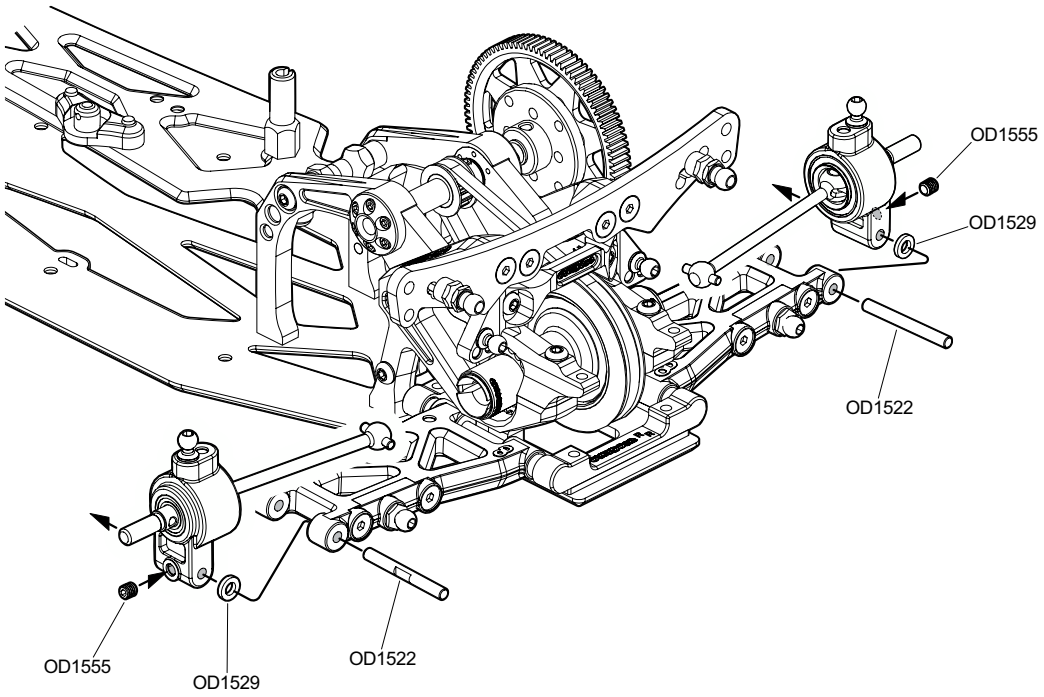

x 2
OD1523
アルミターンバックル24mm(パープル)
Aluminum Turnbuckle 24mm (Purple)

x 2
OD1525
アルミターンバックル35mm(パープル)
Aluminum Turnbuckle 35mm (Purple)

16 アッパーアームの組み立て
Upper Arm Assembly

ステアリングロッド 左
Steering Rod Left

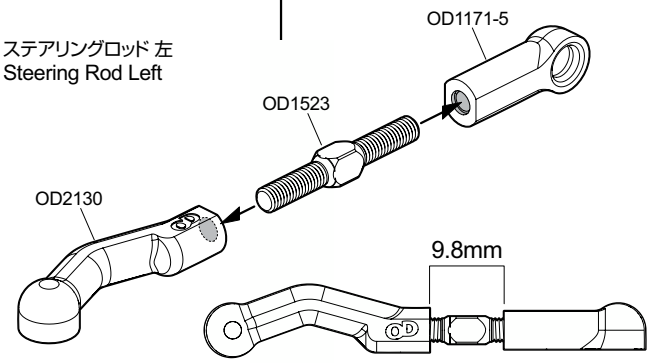

ステアリングロッド 右
Steering Rod Right

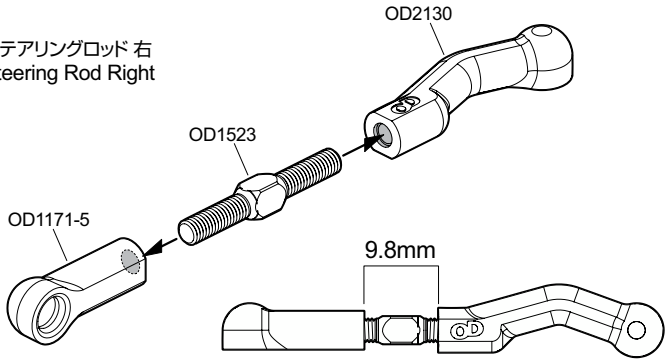

リヤアッパーアーム 左
Rear Upper Arm Left

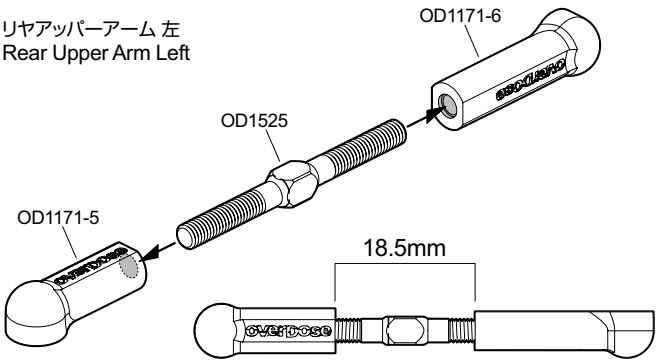

リヤアッパーアーム 右
Rear Upper Arm Right

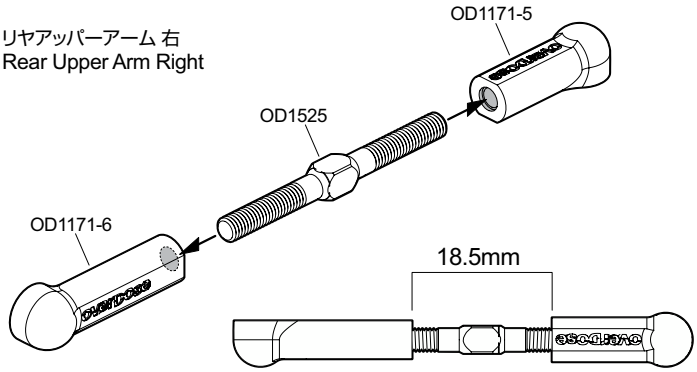

17 アッパーアームの組み立て
Upper Arm Assembly

ステアリングロッド 右
Steering Rod Right

リヤアッパーアーム 右
Rear Upper Arm Right

ステアリングロッド 左
Steering Rod Left

リヤアッパーアーム 左
Rear Upper Arm Left

BAG C 18 – 24

x 8
OD1559
Eリング (E-2)
E Clip (E-2)

18 Shock Assembly
ショックの組み立て

4セット組み立てます
Assembly 4 set

1

OD1559
OD1559
OD1160
OD1539
OD1536

2

OD1537
OD1171-3
穴なし
No Hole
OD1173
ショックオイル
Shock Oil

OD1169
OD1172
OD1537
OD1171-1

3

OD1001
OD1001
OD1560
OD1540

19 ショックの取り付け
Shock Installation

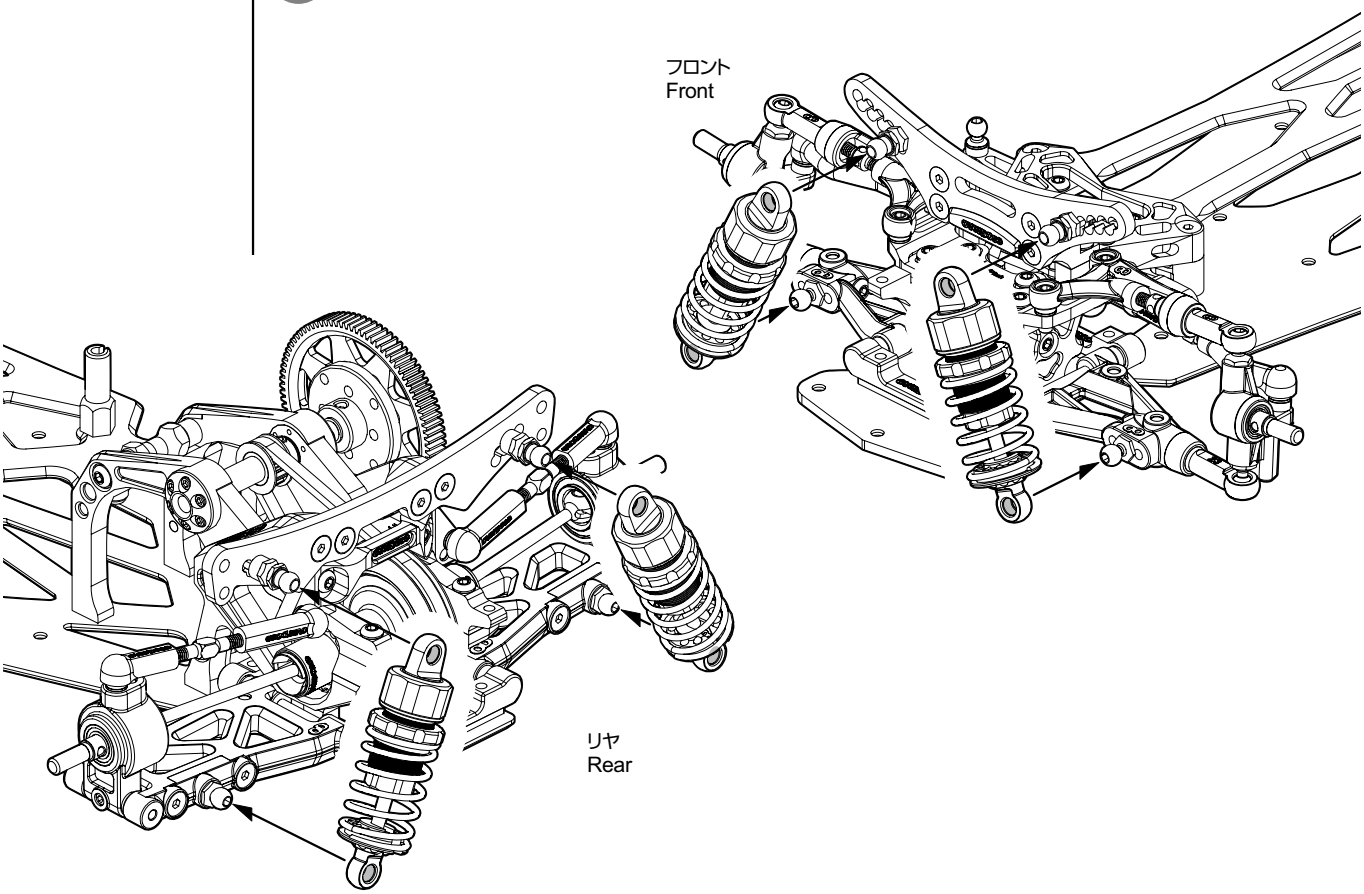

20 バンパーの取り付け
Bumper Installation

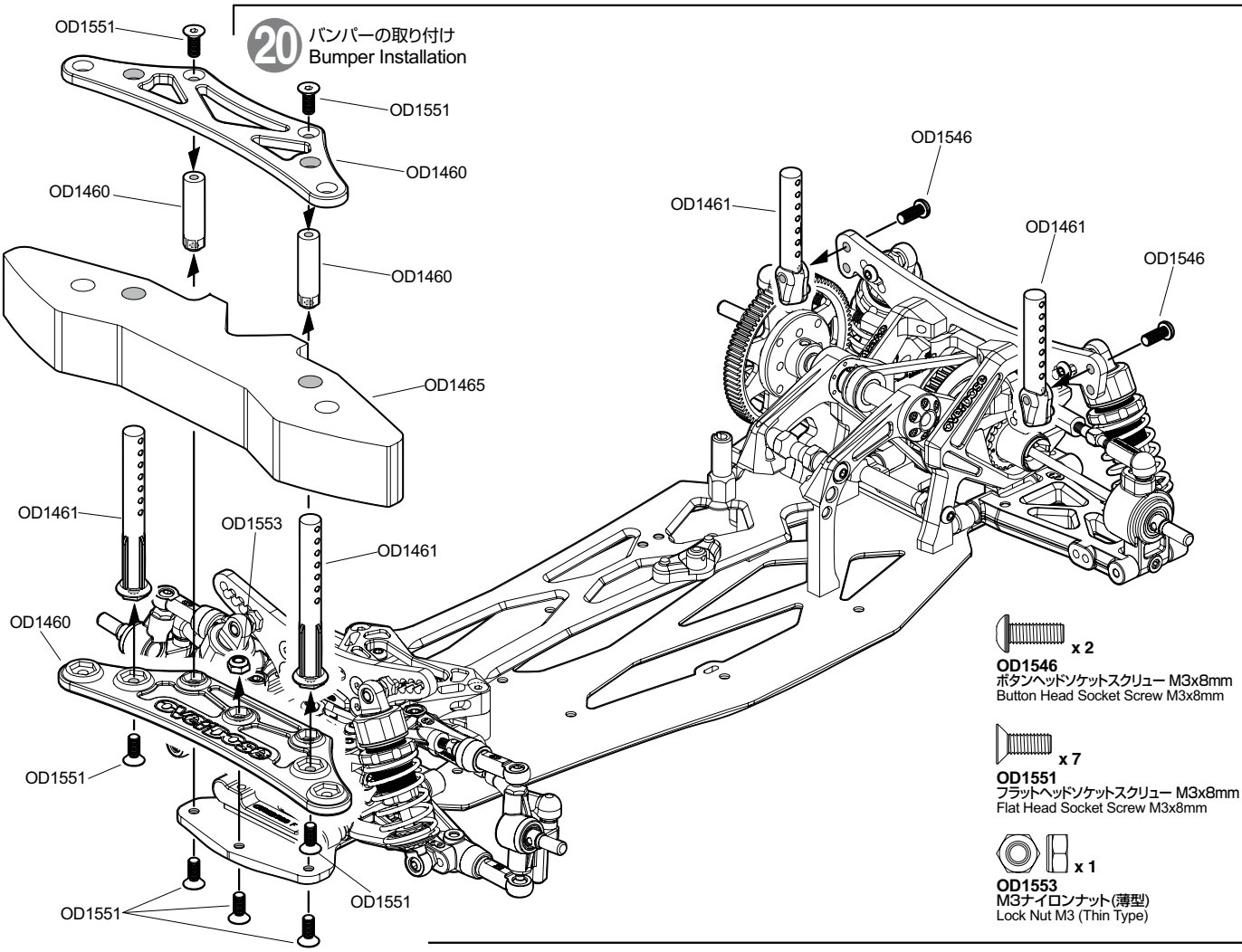

x 1
OD1523
アルミターンバックル24mm(パープル)
Aluminum Turnbuckle 24mm (Purple)

x 4
OD1551
フラットヘッドソケットスクリュー M3x8mm
Flat Head Socket Screw M3x8mm

x 1
OD1546
ボタンヘッドソケットスクリュー M3x8mm
Button Head Socket Screw M3x8mm

x 1
OD1532
ボールスタッド4.3x5
Ball Stud 4.3x5

x 1
OD1553
M3ナイロンナット(薄型)
Lock Nut M3 (Thin Type)

21 ステアリングサーボの組み立て
Steering Servo Asembly

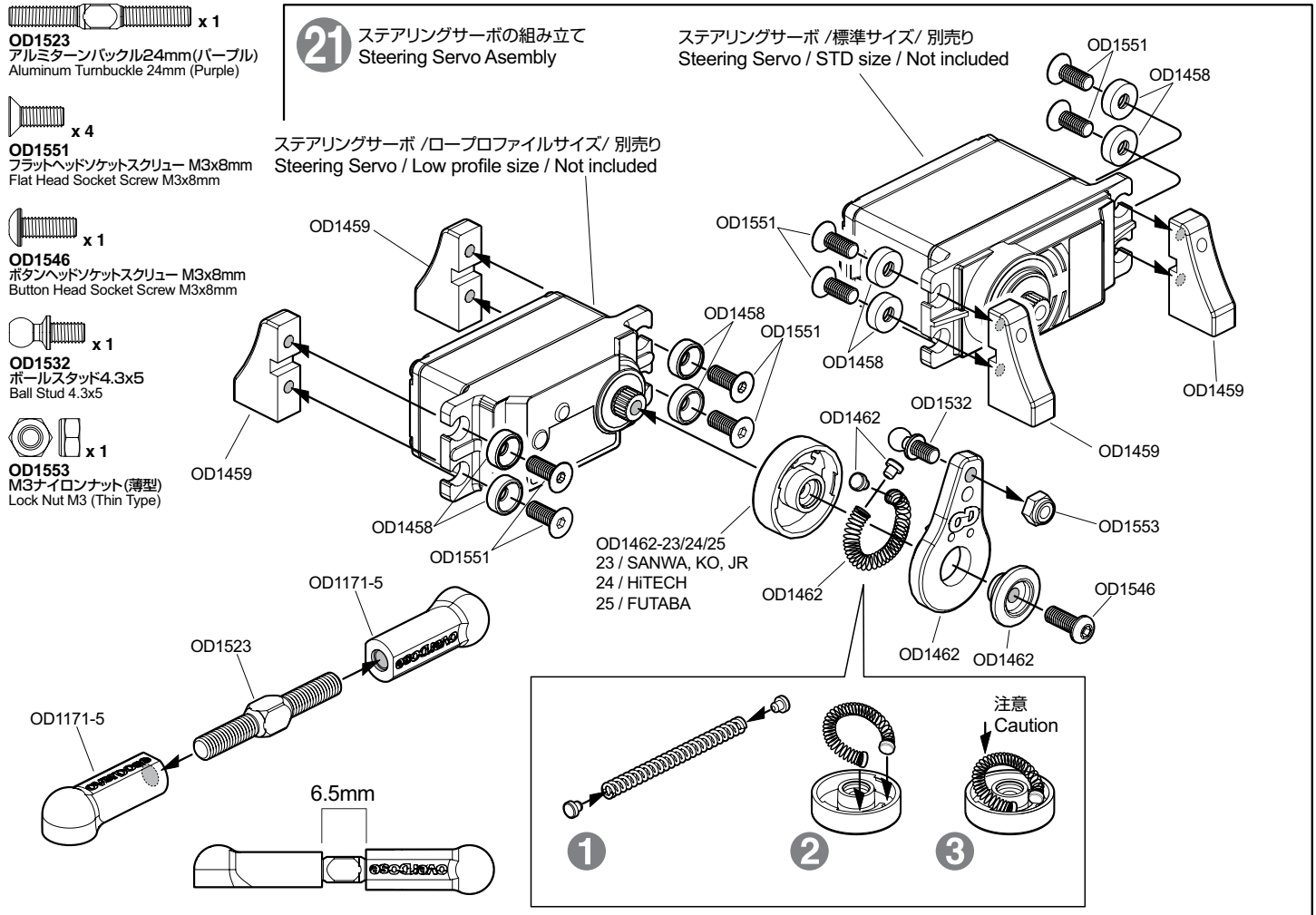

x 2
OD1545
ボタンヘッドソケットスクリュー M3x6mm
Button Head Socket Screw M3x6mm

x 4
OD1551
フラットヘッドソケットスクリュー M3x8mm
Flat Head Socket Screw M3x8mm

22 RC装置の取り付け
Radio Installation

RC装置の取扱い説明書を参照して配線します。
Refer to your radio's owners manual for details on proper setup.

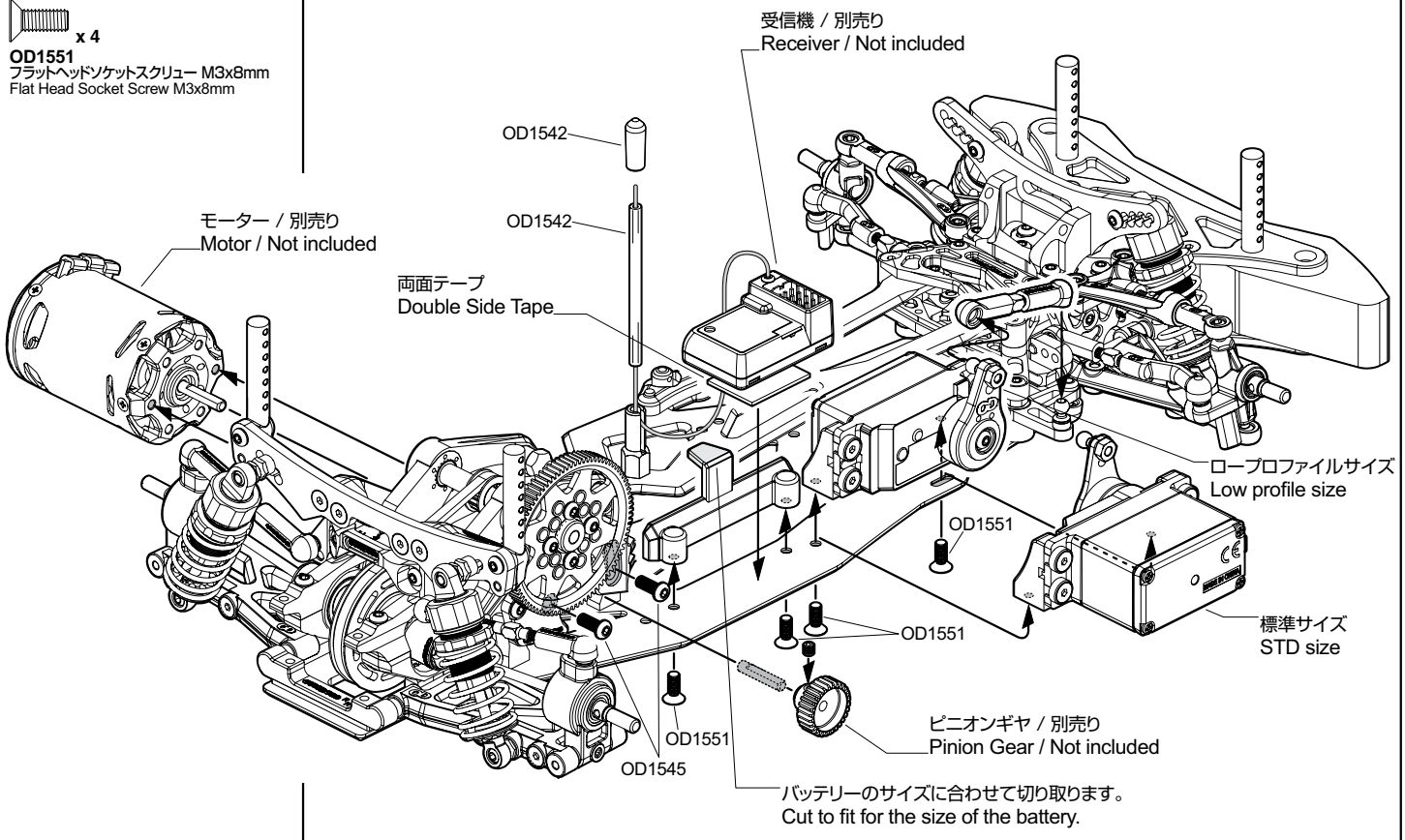

x 3
OD1551
フラットヘッドソケットスクリュー M3x8mm
Flat Head Socket Screw M3x8mm

23 バッテリーの取り付け
Battery Installation

スピードコントローラー/ 別売り
Speed Controller / Not included

両面テープ
Double Side Tape

OD1459

OD1558

ショートサイズバッテリー用
バッテリーのサイズに合わせて切り取ります。
For short size of the battery.
Cut to fit for the size of the battery.

OD1459

OD1551

OD1458

OD1458

バッテリー/ 別売り
Battery / Not included

普通サイズバッテリー用
For standard size of the battery.

OD1551

OD1551

x 4
OD1557
ピン 2x10mm
Pin 2x10mm

x 4
OD1554
M4フランジナイロンナット
Flanged Lock Nut M4

24 タイヤの取り付け
Tire Installation

OD1558

OD1461

OD1554

OD1558

OD1461

OD1558

OD1456

OD1558

OD1558

OD1557

OD1558

OD1461

OD1554

OD1558

OD1461

OD1558

OD1558

OD1557

OD1557

OD1456

OD1456

OD1557

OD1554

OD1557

タイヤ / 別売り
Tires / Not included

OD1554

OD1456

ボディに合わせてボディポストを切り取ります。
The body post will need to be trimmed to mount most bodies.

オプション / バッテリーホルダー
Option / Battey Holder

バッテリーのサイズに合わせて取り付けます。
Assem to fit for the size of the battery.

標準サイズバッテリー
Standard size of the battery.

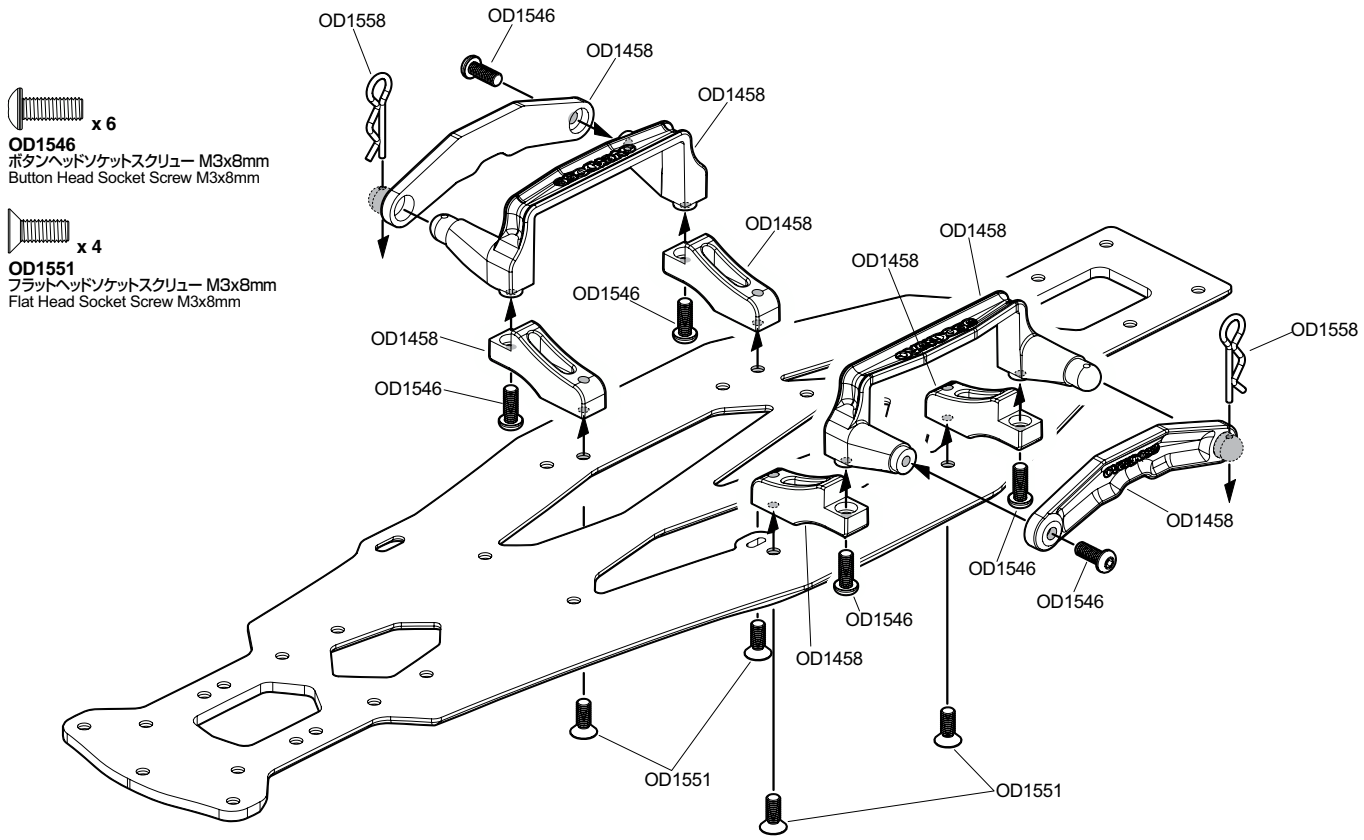

ショートサイズバッテリー
Short size of the battery.

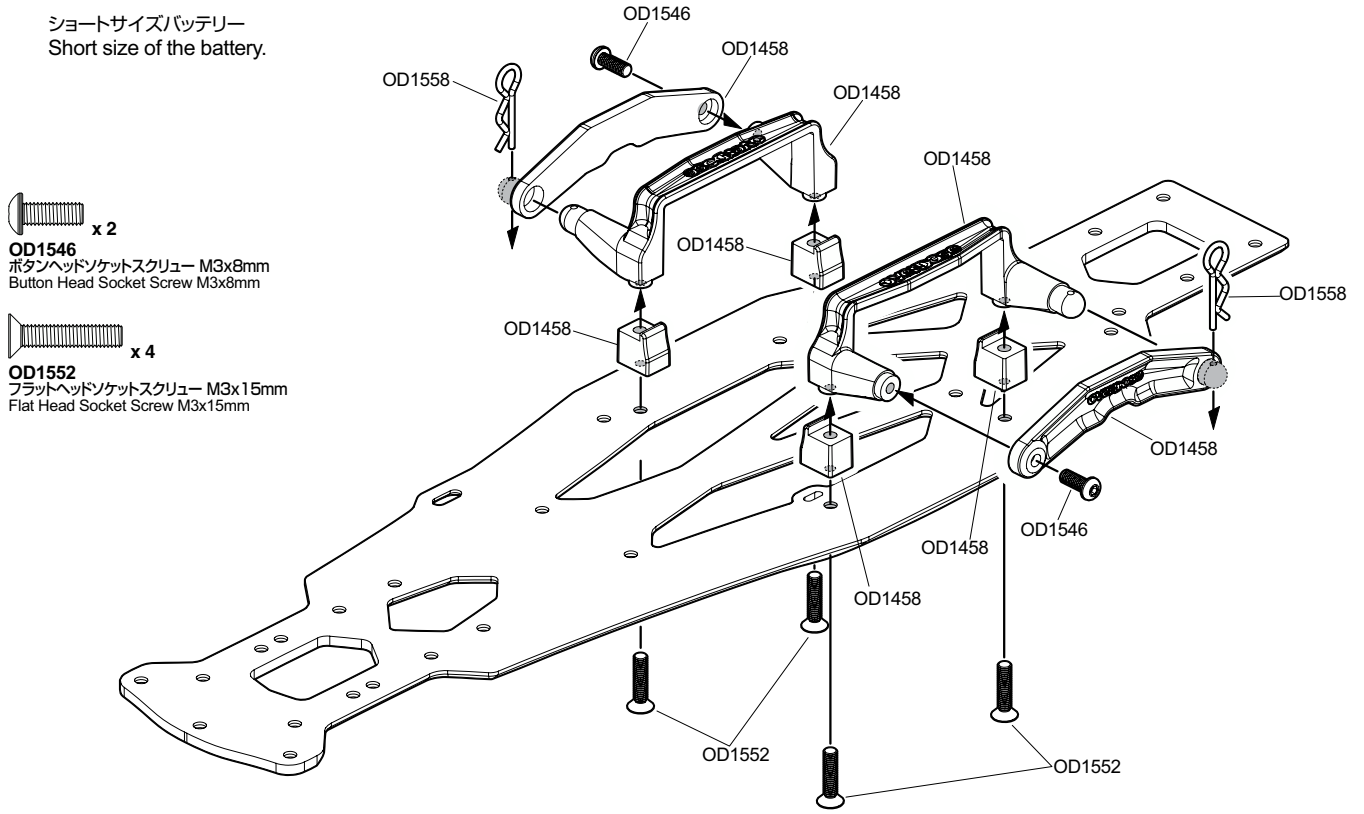

パーツ図
Parts Reference

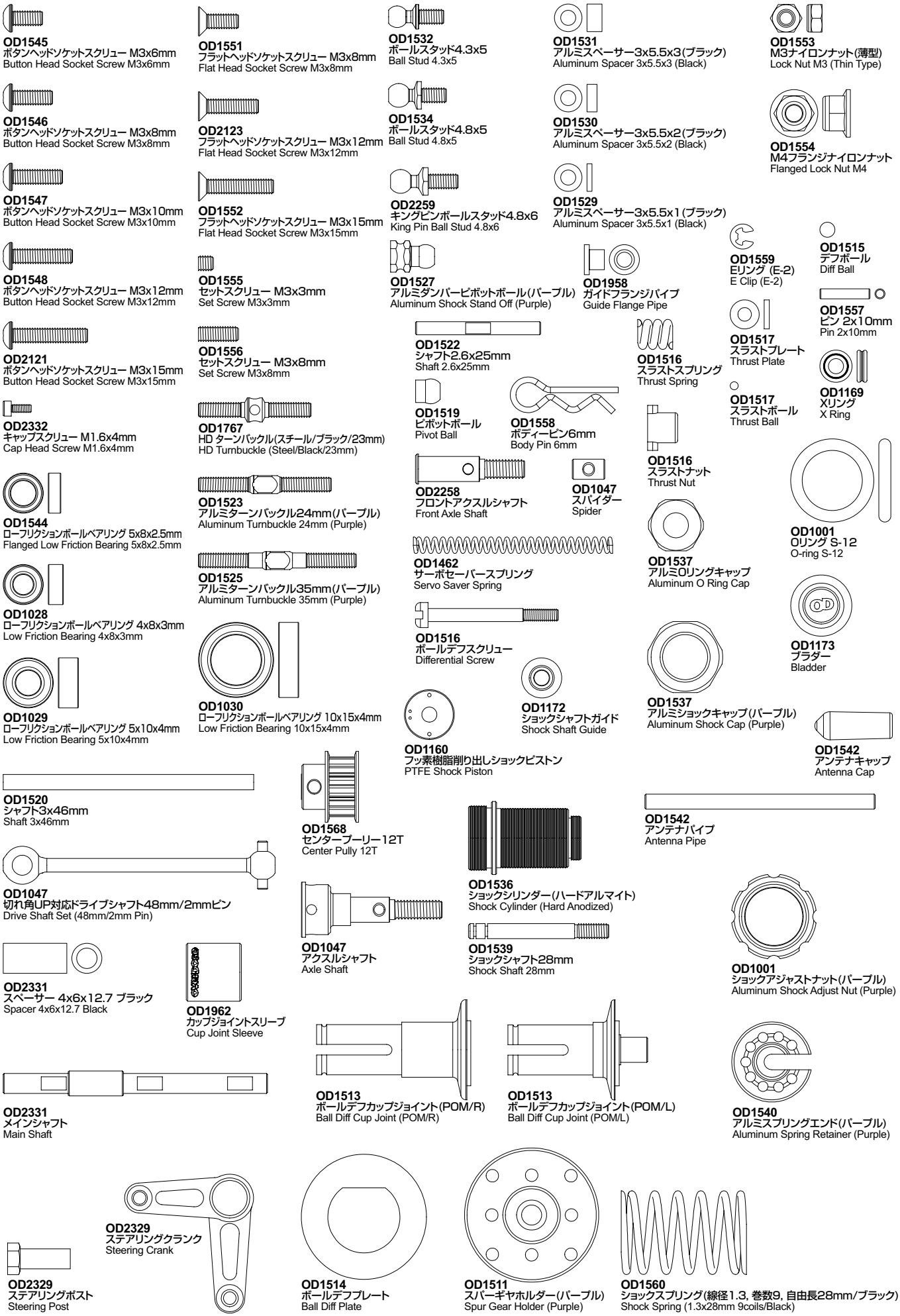

パーツ図
Parts Reference

OD1473
サスマウントRF(パープル/39.2mm)
Suspension Mount RF (Purple/39.2mm)

OD1475
サスマウントF(パープル/40.0mm)
Suspension Mount F (Purple/40.0mm)

OD1477
サスマウントRR(パープル/41.5mm)
Suspension Mount RR (Purple/41.5mm)

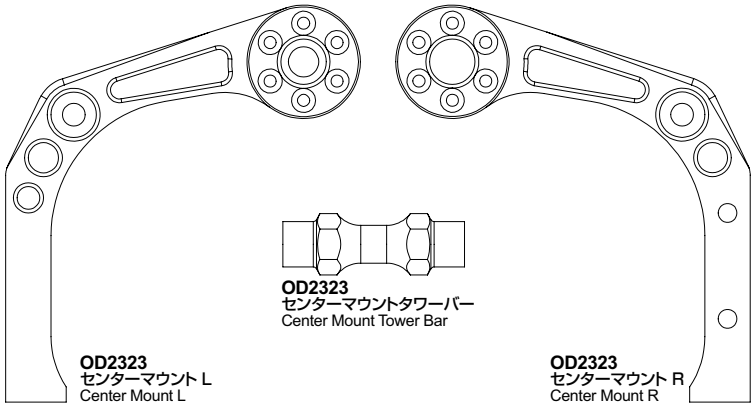

OD2323
センターマウントタワーバー
Center Mount Tower Bar

OD2323
センターマウント L
Center Mount L

OD2323
センターマウント R
Center Mount R

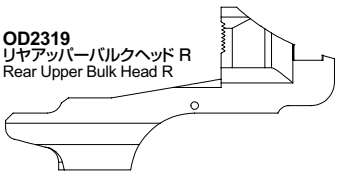

OD2319
リヤアッパーバルクヘッド R
Rear Upper Bulk Head R

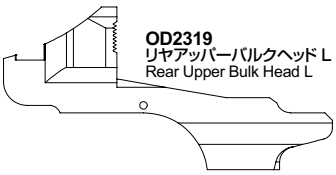

OD2319
リヤアッパーバルクヘッド L
Rear Upper Bulk Head L

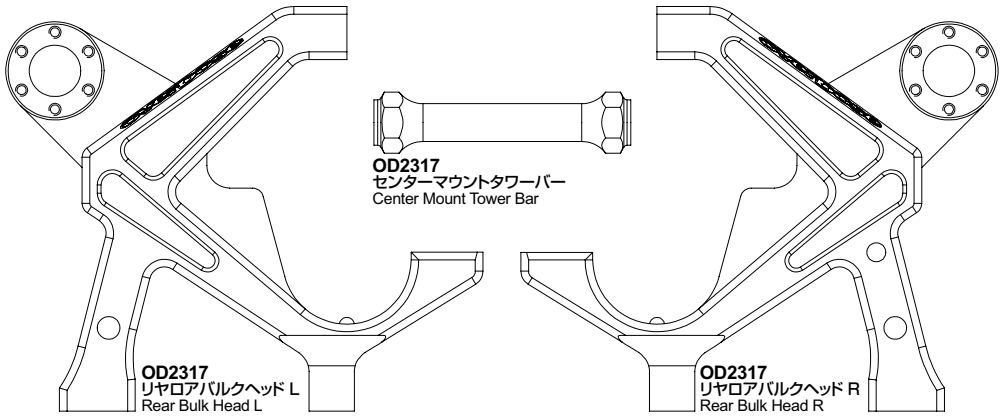

OD2317
センターマウントタワーバー
Center Mount Tower Bar

OD2317
リヤロアバルクヘッド L
Rear Bulk Head L

OD2317
リヤロアバルクヘッド R
Rear Bulk Head R

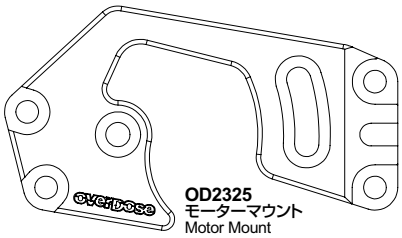

OD2325
モーターマウント
Motor Mount

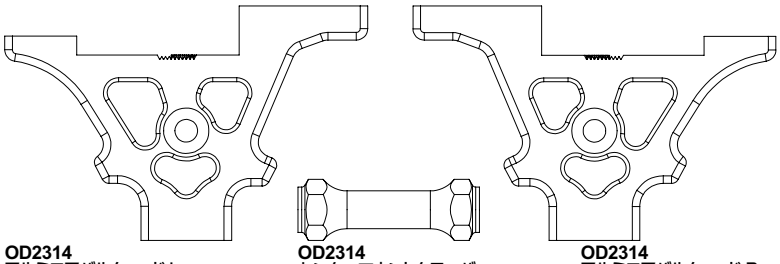

OD2314
アルミロアバルクヘッド L
Aluminum Lower Bulk Head L

OD2314
センターマウントタワーバー
Center Mount Tower Bar

OD2314
アルミロアバルクヘッド R
Aluminum Lower Bulk Head R

OD2321
リヤアッパーアームマウント
Rear Upper Arm Mount

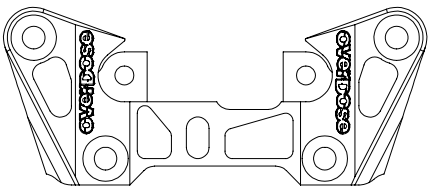

OD2305
アルミステアリングクランクマウント
Aluminum Steering Crank Mount

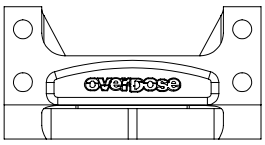

OD2311
アルミショックマウント
Aluminum Shock Mount

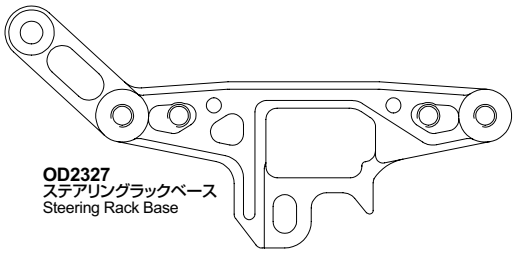

OD2327
ステアリングラックベース
Steering Rack Base

OD1958
ステアリングラック
Steering Rack

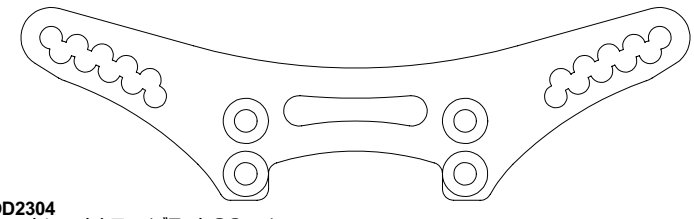

OD2304
フロントショックタワー (ブラック 3.0mm)
Front Shock Tower (Black 3.0mm)

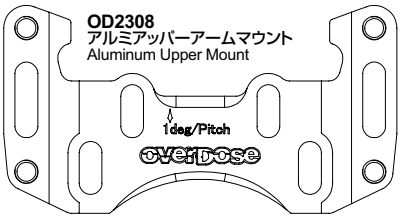

OD2308
アルミアッパーアームマウント
Aluminum Upper Mount

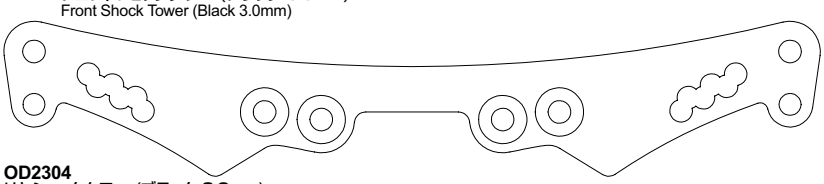

OD2304
リヤショックタワー (ブラック 3.0mm)
Rear Shock Tower (Black 3.0mm)

パーツ図
Parts Reference

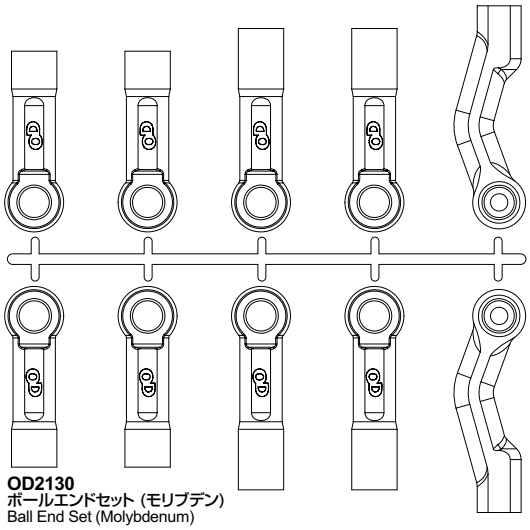

OD2130
ボールエンドセット (モリブデン)
Ball End Set (Molybdenum)

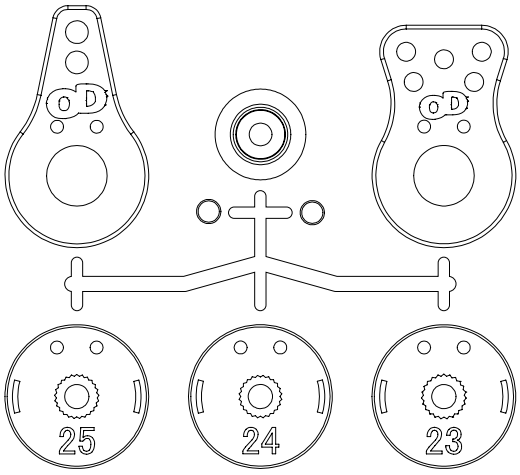

OD1462
サーボセイバーセット
Servo Saver Set

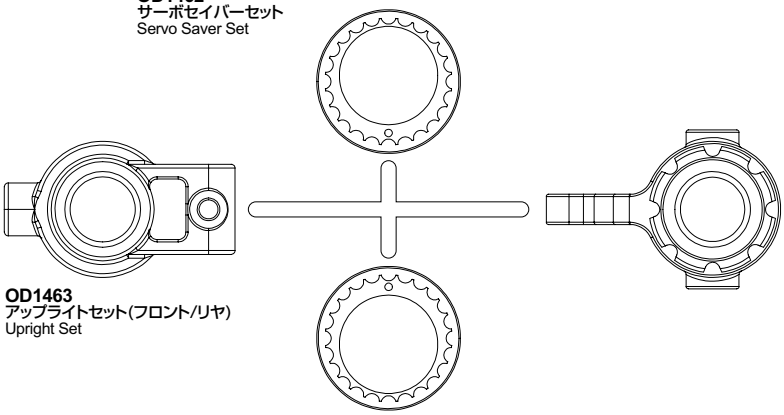

OD1463
アップライトセット(フロント/リヤ)
Upright Set

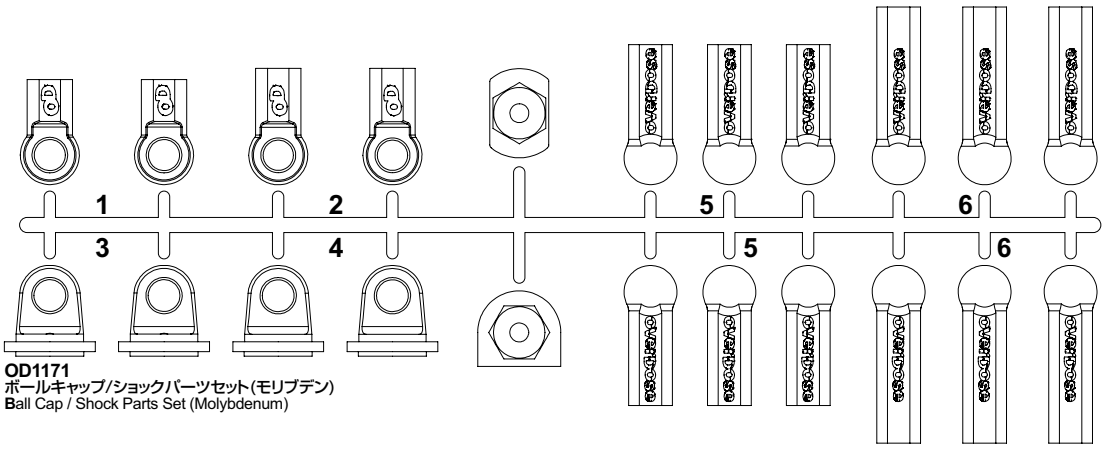

OD1171
ボールキャップ/ショックパーツセット(モリブデン)
Ball Cap / Shock Parts Set (Molybdenum)

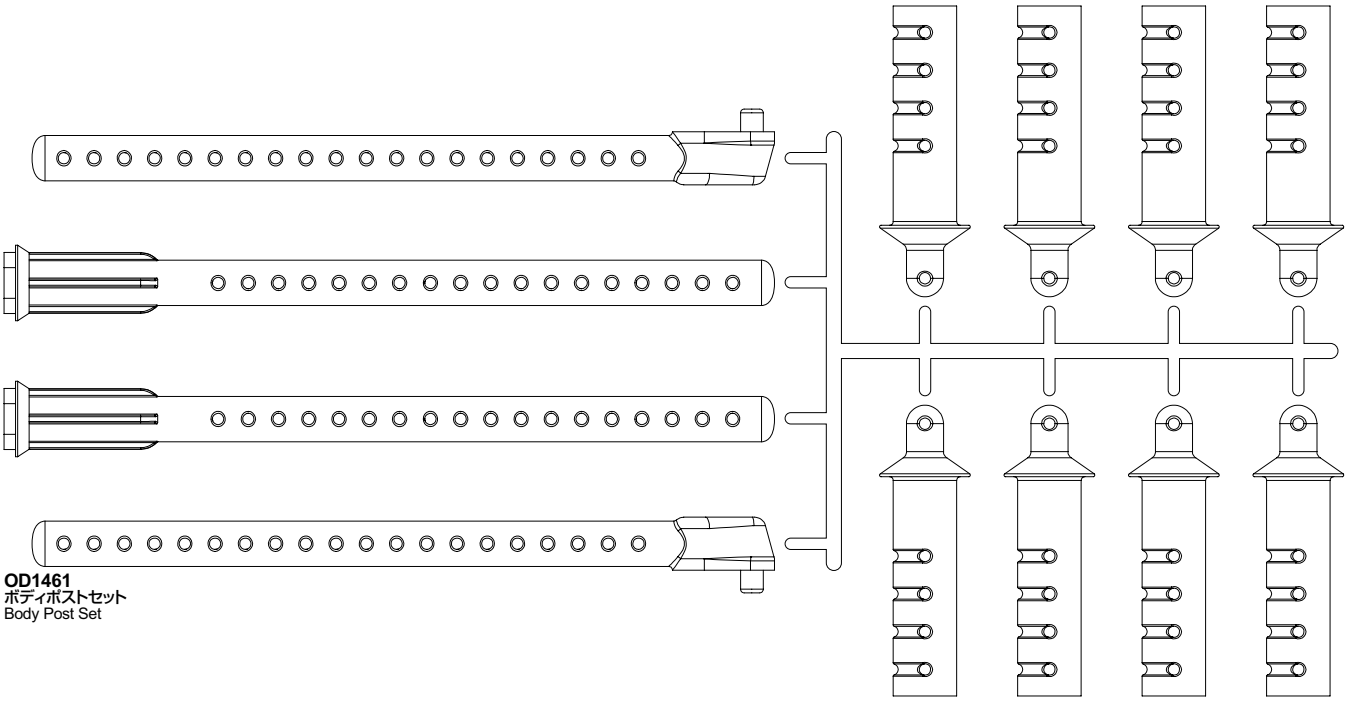

OD1461
ボディポストセット
Body Post Set

パーツ図
Parts Reference

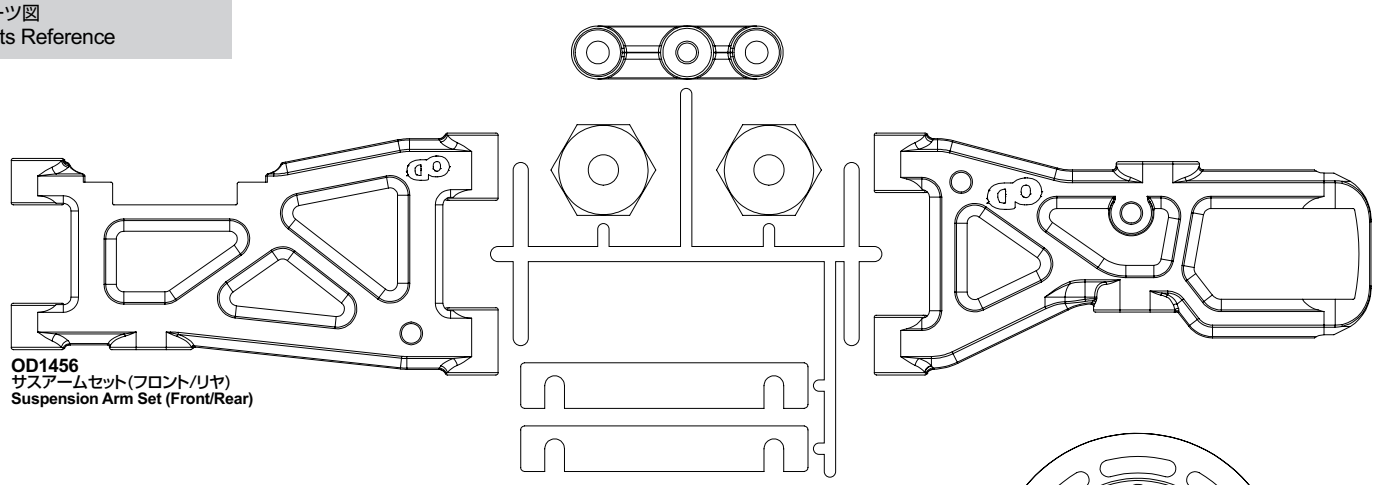

OD1456
サスアームセット(フロント/リヤ)
Suspension Arm Set (Front/Rear)

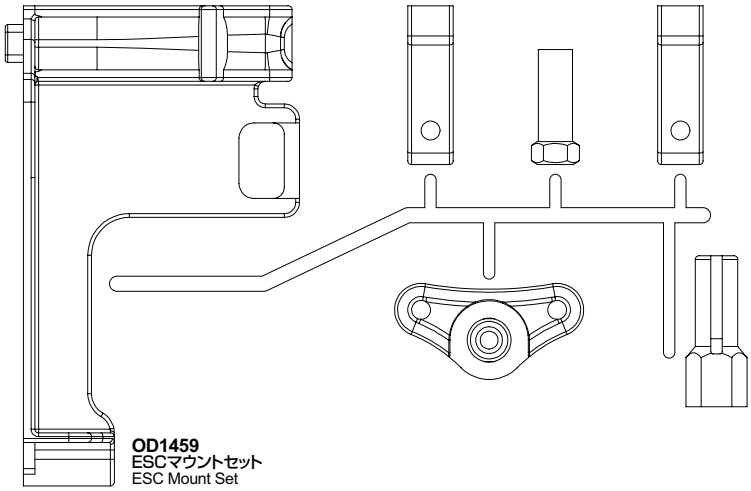

OD1459
ESCマウントセット
ESC Mount Set

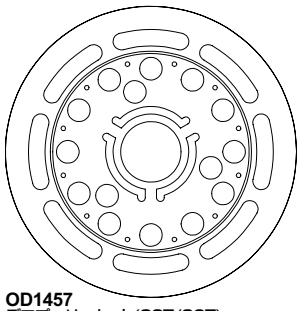

OD1457
デフプーリーセット(33T/39T)
Diff Pulley Set (33T/39T)

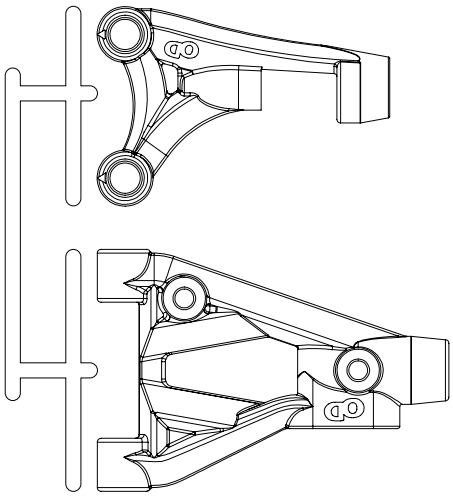

OD2257
フロントサスアーム&ナックルセット (For XEX spec.R, OD)
Front Suspension Arm & Knuckle Set (For XEX spec.R, OD)

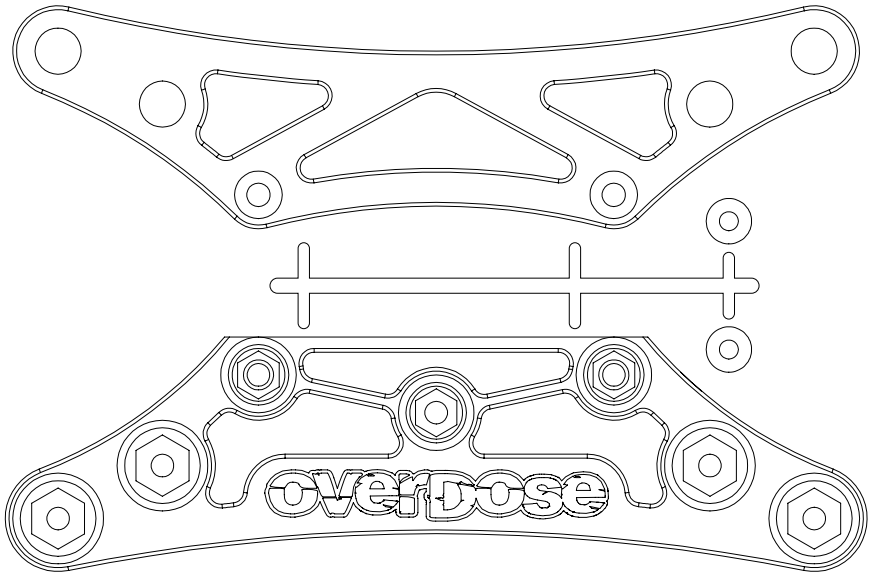

OD1460
バンパーセット
Bumper Set

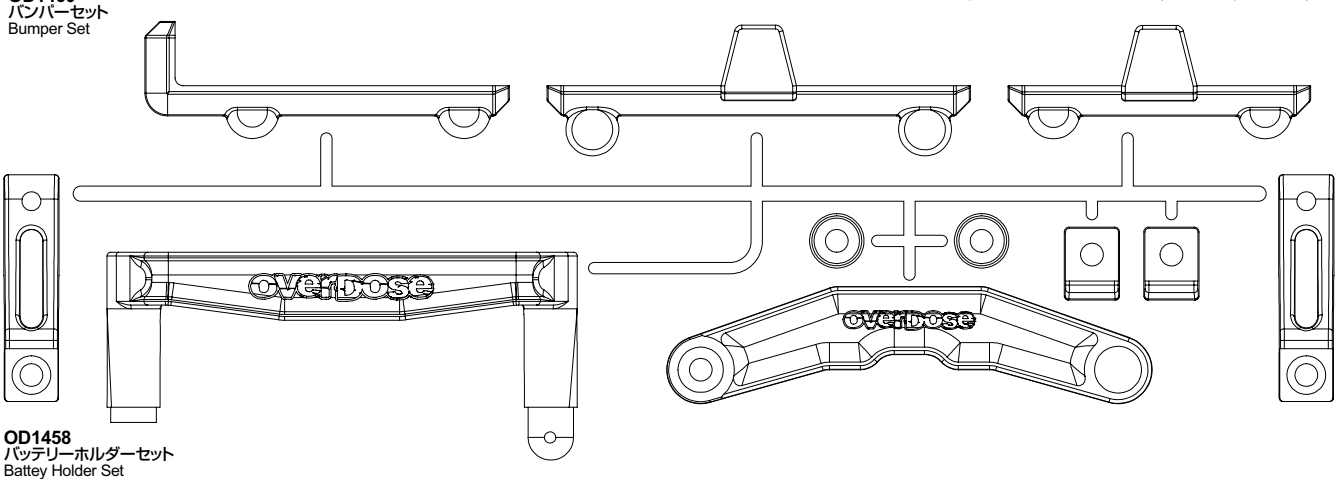

OD1458
バッテリーホルダーセット
Battey Holder Set

展開図
Exploded View

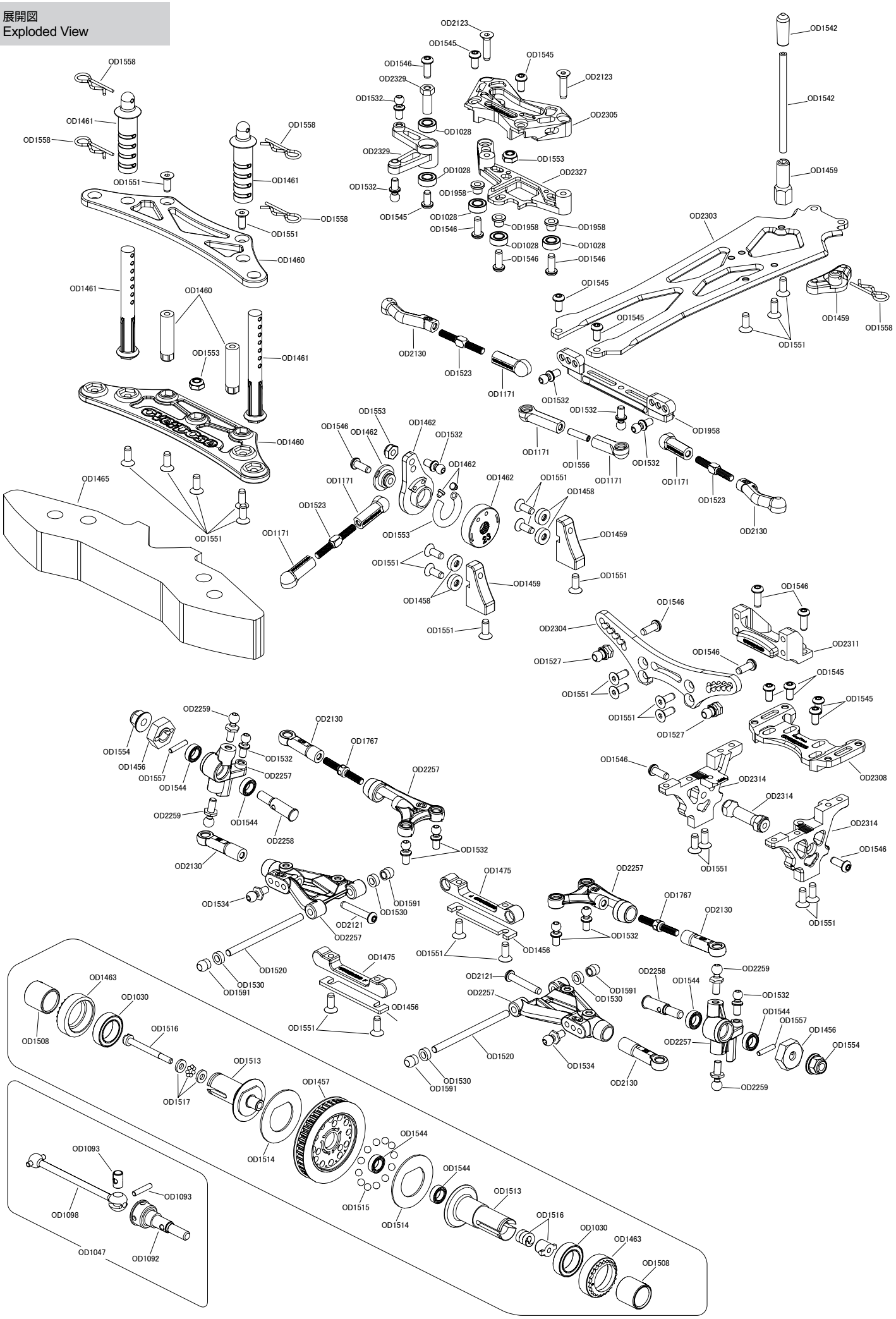

展開図
Exploded View

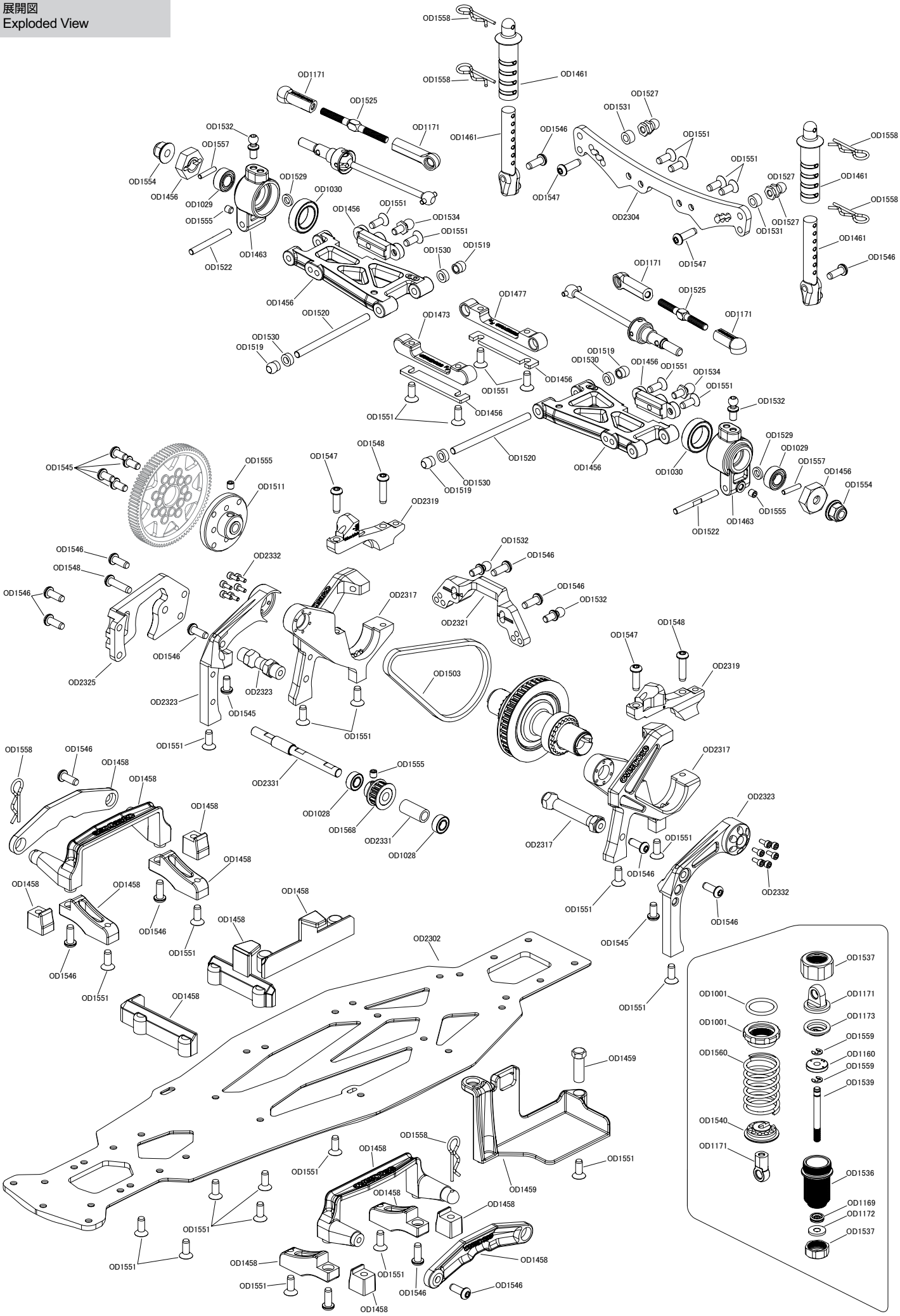

PartNo.	PartName		Price
OD1171	ボールキャップ/ショックパーツセット(モリブデン)	Ball Cap / Shock Parts Set (Molybdenum)	700
OD1456	サスアームセット(フロント/リヤ)	Suspension Arm Set (Front/Rear)	750
OD1457	デフプーリーセット(33T/39T)	Diff Pulley Set (33T/39T)	850
OD1458	バッテリーホルダーセット	Battery Holder Set	1,100
OD1459	ESCマウントセット	ESC Mount Set	750
OD1460	バンパーセット	Bumper Set	700
OD1461	ボディーポストセット	Body Post Set	900
OD1462	サーボセイバーセット	Servo Saver Set	800
OD1463	アップライトセット(フロント/リヤ)	Upright Set	600
OD1465	ウレタンバンパー	Urethane Bumper (Black)	500
OD1473	サスマウントRF(パープル/39.2mm)	Suspension Mount RF (Purple/39.2mm)	1,500
OD1474	サスマウントRF(レッド/39.2mm)	Suspension Mount RF (Red/39.2mm)	1,500
OD1475	サスマウントF(パープル/40.0mm)	Suspension Mount F (Purple/40.0mm)	1,500
OD1476	サスマウントF(レッド/40.0mm)	Suspension Mount F (Red/40.0mm)	1,500
OD1477	サスマウントRR(パープル/42.3mm)	Suspension Mount RR (Purple/42.3mm)	1,500
OD1478	サスマウントRR(レッド/42.3mm)	Suspension Mount RR (Red/42.3mm)	1,500
OD1499	ボールエンドエクステンション(パープル)	Ball End Extension (Purple)	300
OD1500	ボールエンドエクステンション(レッド)	Ball End Extension (Red)	300
OD1503	ベルト(171mm-57T/3mm)	Belt (171mm-57T/3mm)	1,200
OD1508	カップジョイントスリーブ(パープル/2pcs)	Cup Joint Sleeve(Purple/2pcs)	800
OD1509	カップジョイントスリーブ(レッド/2pcs)	Cup Joint Sleeve(Red/2pcs)	800
OD1511	スパーギヤホルダー(パープル)	Spur Gear Holder (Purple)	1,200
OD1512	スパーギヤホルダー(レッド)	Spur Gear Holder (Red)	1,200
OD1513	ボールデフカップジョイント(POM/LRセット)	Ball Diff Cup Joint (POM/LR Set)	1,600
OD1514	ボールデフプレート(2pcs)	Ball Diff Plate (2pcs)	500
OD1515	デフボール(13pcs)	Diff Ball (13pcs)	500
OD1516	ボールデフスクリューセット	Differential Screw Set	800
OD1517	スラストベアリングセット	Differential Thrust Set	700
OD1519	ピボットボール(4pcs)	Pivot Ball (4pcs)	400
OD1520	シャフト3x46mm(2pcs)	Shaft 3x46 (2pcs)	500
OD1522	シャフト2.6x25mm(2pcs)	Shaft 2.6x25mm(2pcs)	500
OD1523	アルミターンバックル24mm(パープル/2pcs)	Aluminum Turnbuckle 24mm (Purple/2pcs)	650
OD1524	アルミターンバックル24mm(レッド/2pcs)	Aluminum Turnbuckle 24mm (Red/2pcs)	650
OD1525	アルミターンバックル35mm(パープル/2pcs)	Aluminum Turnbuckle 35mm (Purple/2pcs)	750
OD1526	アルミターンバックル35mm(レッド/2pcs)	Aluminum Turnbuckle 35mm (Red/2pcs)	750
OD1527	アルミダンパーピボットボール(パープル/4pcs)	Aluminum Shock Stand Off (Purple/4pcs)	600
OD1528	アルミダンパーピボットボール(レッド/4pcs)	Aluminum Shock Stand Off (Red/4pcs)	600
OD1529	アルミスペーサー3x5.5x1(ブラック/8pcs)	Aluminum Spacer 3x5.5x1 (Black/8pcs)	500
OD1530	アルミスペーサー3x5.5x2(ブラック/8pcs)	Aluminum Spacer 3x5.5x2 (Black/8pcs)	500
OD1531	アルミスペーサー3x5.5x3(ブラック/8pcs)	Aluminum Spacer 3x5.5x3 (Black/8pcs)	500
OD1532	ボールスタッド4.3x5(8pcs)	Ball Stud 4.3x5 (8pcs)	800
OD1534	ボールスタッド4.8x5(8pcs)	Ball Stud 4.8x5 (8pcs)	800
OD1536	ショックシリンダー(ハードアルマイト/2pcs)	Shock Cylinder (Hard Anodized/2pcs)	1,800
OD1537	アルミショックキャップセット(パープル/2pcs)	Aluminum Shock Cap Set (Purple/2pcs)	1,500
OD1538	アルミショックキャップセット(レッド/2pcs)	Aluminum Shock Cap Set (Red/2pcs)	1,500
OD1539	ショックシャフト28mm(2pcs)	Shock Shaft 28mm(2pcs)	600
OD1001	ショックアジャストナット(パープル/4pcs)	Aluminum Shock Adjust Nut (Purple)	1,800
OD1027	ショックアジャストナット(レッド/4pcs)	Shock Adjust Nut (Red)	1,800
OD1540	アルミスプリングエンド(パープル/4pcs)	Aluminum Spring Retainer (Purple/4pcs)	1,800
OD1541	アルミスプリングエンド(レッド/4pcs)	Aluminum Spring Retainer (Red/4pcs)	1,800
OD1560	ショックスプリング(線径1.3, 巻数9, 自由長28mm/ブラック)	Shock Spring (1.3x28mm 9coils/Black)	500
OD1172	ショックシャフトガイド(4pcs)	Shock Shaft Guide (4pcs)	800
OD1173	ブラダー(4pcs)	Bladder (4pcs)	500
OD1160	フッ素樹脂削り出しショックピストンセット	PTFE Shock Piston Set (φ0.6x2/φ0.7x2/φ0.8x2/Blank)	1,600
OD1169	ショックオイルシールセット(X リング, シャフトガイド, シム)	Shock Oil Seal Set (X ring/Shaft Guide/Shim)	1,000
OD1047	切れ角UP対応ドライブシャフト48mm/2mmピン	Drive Shaft Set (48mm/2mm Pin/for R31)	3,500
OD1542	アンテナパイプ(キャップ付き/50mm)	Antenna Pipe (w/Cap/50mm)	400
OD1028	ローフリクションボールベアリング 4x8x3mm (2pcs)	Low Friction Bearing 4x8x3mm (2pcs)	300
OD1029	ローフリクションボールベアリング 5x10x4mm (4pcs)	Low Friction Bearing 5x10x4mm (4pcs)	500
OD1030	ローフリクションボールベアリング 10x15x4mm (4pcs)	Low Friction Bearing 10x15x4mm (4pcs)	600
OD1544	ローフリクションボールベアリング 5x8x2.5mm (4pcs)	Low Friction Bearing 5x8x2.5mm (4pcs)	540
OD1545	ボタンヘッドソケットスクリュー M3x6mm (10pcs)	Button Head Socket Screw M3x6mm (10pcs)	300
OD1546	ボタンヘッドソケットスクリュー M3x8mm (10pcs)	Button Head Socket Screw M3x8mm (10pcs)	300
OD1547	ボタンヘッドソケットスクリュー M3x10mm (10pcs)	Button Head Socket Screw M3x10mm (10pcs)	300
OD1548	ボタンヘッドソケットスクリュー M3x12mm (10pcs)	Button Head Socket Screw M3x12mm (10pcs)	300
OD2121	ボタンヘッドソケットスクリュー M3x15mm (10pcs)	Button Head Socket Screw M3x15mm (10pcs)	300
OD1551	フラットヘッドソケットスクリュー M3x8mm (10pcs)	Flat Head Socket Screw M3x8mm (10pcs)	300
OD2123	フラットヘッドソケットスクリュー M3x12mm (10pcs)	Flat Head Socket Screw M3x12mm (10pcs)	300

Part No.	Part Name		Price
OD1552	フラットヘッドソケットスクリュー M3x15mm (10pcs)	Flat Head Socket Screw M3x15mm (10pcs)	300
OD1553	M3ナイロンナット(薄型/10pcs)	Lock Nut M3 (Thin Type/10pcs)	300
OD1554	M4フランジナイロンナット (4pcs)	Flanged Lock Nut M4 (4pcs)	300
OD1555	セットスクリュー M3x3 (10pcs)	Set Screw M3x3mm (10pcs)	300
OD1556	セットスクリュー M3x8mm (10pcs)	Set Screw M3x8mm (10pcs)	300
OD1557	ピン 2x10mm (10pcs)	Pin 2x10mm (10pcs)	300
OD1558	ボディーピン6mm (10pcs)	Body Pin 6mm (10pcs)	300
OD1559	Eリング (E-2/10pcs)	E Clip (E-2/10pcs)	200
OD1568	センタープーリー12T(For Vacula/ブラック)	Center Pulley 12T (for Vacula/Black)	1,700
OD1767	HD ターンバックル(スチール/ブラック/23mm)	HD Turn Buckle (Steel/Black/23mm)	1,000
OD1958	スライドレール(For Vacula スライドラック)	Slide Rail (for Vacula Slide Rack)	7,200
OD2130	ボールエンドセット(モリブデン)	Ball End Set (Molybdenum)	700
OD2257	フロントサスアーム＆ナックルセット(For XEX spec.R, OD)	Front Suspension Arm &Knuckle Set (For XEX spec.R, OD)	1,500
OD2258	フロントアクスル(For XEX spec.R, OD2079-81/2pcs)	Front Axle (For XEX spec.R, OD2079-81/2pcs)	1,200
OD2259	キングピンボールスタッド4.8x6	King Pin Ball Stud 4.8x6 (4pcs)	600
OD2302	メインシャーシ(2.4mm/For VaculaⅡ)	Main Chassis (2.4mm/For VaculaⅡ)	9,600
OD2303	アッパーシャーシ(2.0mm/For VaculaⅡ)	Upper Chassis (2.0mm/For VaculaⅡ)	4,000
OD2304	ショックタワーセット(3.0mm/フロント/リヤ/For VaculaⅡ)	Shock Tower Set (3.0mm/Front/Rear/For VaculaⅡ)	3,200
OD2305	アルミステアリングクランクマウント(For VaculaⅡ/パープル)	Aluminum Steering Crank Mount (For VaculaⅡ/Purple)	3,500
OD2306	アルミステアリングクランクマウント(For VaculaⅡ/レッド)	Aluminum Steering Crank Mount (For VaculaⅡ/Red)	3,500
OD2308	アルミフロントアッパーアームマウント(For VaculaⅡ/パープル)	Aluminum Front Upper Arm Mount (For VaculaⅡ/Purple)	3,500
OD2309	アルミフロントアッパーアームマウント(For VaculaⅡ/レッド)	Aluminum Front Upper Arm Mount (For VaculaⅡ/Red)	3,500
OD2311	アルミフロントショックタワーマウント(For VaculaⅡ/パープル)	Aluminum Frront Shock Tower Mount (For VaculaⅡ/Purple)	3,200
OD2312	アルミフロントショックタワーマウント(For VaculaⅡ/レッド)	Aluminum Frront Shock Tower Mount (For VaculaⅡ/Red)	3,200
OD2314	アルミフロントバルクヘッドセット(For VaculaⅡ/LR/パープル)	Aluminum Frront Bulkhead Set (For VaculaⅡ/LR/Purple)	6,200
OD2315	アルミフロントバルクヘッドセット(For VaculaⅡ/LR/レッド)	Aluminum Frront Bulkhead Set (For VaculaⅡ/LR/Red)	6,200
OD2317	アルミリアロアバルクヘッドセット(For VaculaⅡ/LR/パープル)	Aluminum Rear Lower Bulkhead Set (For VaculaⅡ/LR/Purple)	8,500
OD2318	アルミリアロアバルクヘッドセット(For VaculaⅡ/LR/レッド)	Aluminum Rear Lower Bulkhead Set (For VaculaⅡ/LR/Red)	8,500
OD2319	アルミリアアッパーバルクヘッドセット(For VaculaⅡ/LR/パープル)	Aluminum Rear Upper Bulkhead Set (For VaculaⅡ/LR/Purple)	5,500
OD2320	アルミリアアッパーバルクヘッドセット(For VaculaⅡ/LR/レッド)	Aluminum Rear Upper Bulkhead Set (For VaculaⅡ/LR/Red)	5,500
OD2321	アルミリアアッパーアームマウント(For VaculaⅡ/パープル)	Aluminum Rear Upper Arm Mount (For VaculaⅡ/Purple)	3,500
OD2322	アルミリアアッパーアームマウント(For VaculaⅡ/レッド)	Aluminum Rear Upper Arm Mount (For VaculaⅡ/Red)	3,500
OD2323	アルミセンターマウントセット(For VaculaⅡ/LR/パープル)	Aluminum Center Mount Set (For VaculaⅡ/Purple)	7,500
OD2324	アルミセンターマウントセット(For VaculaⅡ/LR/レッド)	Aluminum Center Mount Set (For VaculaⅡ/Red)	7,500
OD2325	アルミモーターマウント(For VaculaⅡ/LR/パープル)	Aluminum Motor Mount (For VaculaⅡ/Purple)	3,200
OD2326	アルミモーターマウント(For VaculaⅡ/LR/レッド)	Aluminum Motor Mount (For VaculaⅡ/Red)	3,200
OD2327	アルミステアリングラックベース(For VaculaⅡ/パープル)	Aluminum Steering Rack Base (For VaculaⅡ/Purple)	4,500
OD2328	アルミステアリングラックベース(For VaculaⅡ/レッド)	Aluminum Steering Rack Base (For VaculaⅡ/Red)	4,500
OD2329	アルミステアリングクランクセット(For VaculaⅡ/パープル)	Aluminum Steering Crank Set (For VaculaⅡ/Purple)	3,000
OD2330	アルミステアリングクランクセット(For VaculaⅡ/レッド)	Aluminum Steering Crank Set (For VaculaⅡ/Red)	3,000
OD2331	メインシャフト(For VaculaⅡ)	Main Shaft (For VaculaⅡ)	1,200
OD2332	キャップスクリュー M1.6x4 (シルバー/6pcs)	Cap Screw M1.6x4 (Silver/6pcs)	700

WELD techniques factory Co.,Ltd.
www.weld-jp.com
Made in Japan